شرکت مهندسی و پویش ساخت ذوب آهن اصفهان (سهامی خاص)
EPCESCO
شناسه ملی: ۱۴۰۰۴۶۴۸۸۴۵
شماره ثبت: ۵۳۳۷۹

تجدید مناقصه: تامین، ساخت،نصب و اجرای پوشش و سند بلاست همراه با ماشین آلات پروژه آسانسور ایستگاه ریخته گری
شماره مناقصه :۱۴۰۴۰۰۴۶

این شرکت در نظر دارد تامین، ساخت،نصب و اجرای پوشش و سند بلاست همراه با ماشین آلات پروژه آسانسور ایستگاه ریخته گری را به پیمانکار واجد شرایط واگذار نماید. متقاضیان میتوانند نسبت به ارائه قیمت پیشنهادی خود حداکثر تا ساعت ۱۰ صبح مورخ ۱۴۰۴/۰۴/۳۱ اقدام نمایند.

۱- هزینه حمل داخل کارگاه تا محل نصب به بعهده پیمانکار می باشد.
۲- تأمین مکانیزم های مورد نیاز جهت انجام عملیات موضوع قرارداد بعهده و هزینه پیمانکار می باشد.
۳- تأمین کلیه تجهیزات و ابزارآلات مورد نیاز جهت انجام عملیات موضوع قرارداد بعهده و هزینه پیمانکار می باشد.
۴- تأمین کلیه متریال مصرفی شامل الکترود ، صفحه سنگ و . . . مربوطه بعهده و هزینه پیمانکار می باشد
۵- پیمانکار متعهد میگردد پرسنل متخصص و متعهد جهت انجام عملیات موضوع قرارداد را بکارگیری نماید و موظف به رعایت کلیه قوانین وزارت کار و سازمان تأمین اجتماعی در مورد پرسنل خود می باشد.
۶- تأمین غذای پرسنل پیمانکار به عهده و هزینهٔ پیمانکار می باشد.
۷- داشتن گواهی صلاحیت پیمانکاران با حداق رتبه ۴(تاسیسات و تجهیزات) الزامی است.
۸- داشتن گواهی صلاحیت ایمنی پیمانکاران الزامی است.
۹- تامین نفر ایمنی فنی بعهده پیمانکار است و پیمانکار موظف است کلیه موارد ایمنی را رعایت نماید و تأمین کلیه لوازم ایمنی ، لباس کار ، کفش و . . . مورد نیاز پرسنل بعهده و هزینه پیمانکار می باشد و در صورت بروز هرگونه حادثه و مشکل مسئولیت و هزینه مربوطه از نظر حقوقی و قضائی و جزائی و قانونی برعهدهٔ پیمانکار می باشد.
۱۰- پیمانکار موظف است کارکنان تحت پوشش خود را در قبال خسارات وارده نزد یکی از شرکتهای بیمه برای مدت قرارداد (در خصوص حوادث ناشی از کار ، منجر به فوت یا نقص عضو و سایر صدمات بدنی و . . . با توجه به دیه سالیانه) با هزینه خود ، بیمه مسئو لیت مدنی نماید.
۱۱- بهای قرارداد براساس پیشرفت کار طبق تأیید کارفرما و بر مبنای احجام انجام شده ، صورت وضعیت آن توسط پیمانکار بر مبنای قیمت پیشنهادی تنظیم و ارائه می گردد که پس از کسر ده درصد بابت حسن انجام کار وکسور قانونی به پیمانکار پرداخت میگردد.
۱۲- پیمانکار هنگام عقد قرارداد باید معادل ۱۰٪ (ده درصد) کل مبلغ پیشنهادی چک صیادی بابت تضمین انجام تعهدات تحویل کارفرما نماید که در پایان قرارداد پس از تسویه حساب کامل به وی مسترد خواهد شد. همچنین از مبلغ کارکرد هر ماه پیمانکار معادل ۱۰٪ (ده درصد) بعنوان تضمین حسن انجام کار و ۵ درصد سپرده بیمه کسر و در حساب سپرده نزد کارفرما نگهداری می شود که در پایان قرارداد در صورت رعایت کلیه شرایط قرارداد و تأیید نماینده کارفرما به پیمانکار پرداخت میگردد.
۱۳- کلیه کسور قانونی متعلقه موضوع قرارداد بعهده و هزینه پیمانکار می باشدو پرداخت آخرین مطالبات پیمانکار منوط به ارائه برگه مفاصاحساب از سازمان تأمین اجتماعی میباشد.
۱۴- به این قرارداد هیچگونه ضریب بالاسری و تعدیلی تعلق نمی گیرد.
۱۵- پیمانکار متعهد به رعایت قانون مبارزه با پولشویی مصوب ۸۶/۱۱/۰۲ مجلس شورای اسلامی و آئین نامه و دستور العمل اجرائی آن می باشد.

تخصص و تعهد پشتیبان اطمینان شماست

دفتر مرکزی: اصفهان، محله نیروگاه، خیابان ابوذر، بلوار شفق، طبقه همکف
دفترکارخانه: اصفهان، کارخانه ذوب آهن، ساختمان نبوت
تلفن: ۰۳۱۵۲۵۷۶۱۹۱، ۰۳۱۵۲۵۷۶۱۹۰
کدپستی: ۸۱۷۸۶۴۷۶۵۸
www.epcesco.com
info@epcesco.com

۱۶- پیشنهاد قیمت بایستی با امضاء و مهر یا اثر انگشت شرکت کننده و در پاکت در بسته در مهلت مقرر تحویل مدیریت بازرگانی شرکت گردد.

۱۷- **کارفرما در رد یا قبول هر یک از پیشنهادات مختار می باشد.**

نام شرکت کننده : ..... شماره اقتصادی یا کد ملی : .....

آدرس : ..... تلفن : .....

امضاء و مهر یا اثر انگشت

تخصص و تعهد پشتیبان اطمینان شماست

تاریخ: 1403/10/05

متریال پروژه آسانسور فولادسازی

ردیف	شرح	نوع متریال	تعداد	وزن کل
1	Plate (6000*120*5)mm	St-37	40	1130.4
2	Plate (6000*1500*6)mm	St-37	2	762.0
3	CHPL.6+2	St-37	10	4239.0
4	Plate (6000*1500*8)mm	St-37	1	374.0
5	Plate (6000*1500*10)mm	St-37	5	3532.5
6	Plate (6000*1500*12)mm	St-37	1	847.8
7	Plate (6000*1500*15)mm	St-37	1	583.0
8	Plate (6000*1500*20)mm	St-37	2	2442.0
9	Plate (6000*1500*25)mm	St-37	1	1766.3
10	Grating 30 mm	Grating		5571.0
11	IPE140 (L=12m)	St-37	15	2322.0
12	IPE200 (L=12m)	St-37	7	1881.6
13	L50*5 (L=6m)	St-37	51	1153.6
14	L60*6 (L=6m)	St-37	31	1008.1
15	L80*8 (L=12m)	St-37	63	3640.1
16	L100*10 (L=12m)	St-37	14	1260.0
17	L120*12 (L=6m)	St-37	1	129.6
18	UNP180 (L=12m)	St-37	37	9768.0
19	UNP220 (L=12m)	St-37	4	1411.2
20	HEB140 (L=12m)	St-37	3	1213.2
21	HEB200 (L=12m)	St-37	21	15447.6
22	BOX100*4 (L=6m)	St-37	1	71.4
23	ROD12 (L=6m)	St-37	2	10.7
24	ROD25 (L=6m)	St-37	1	23.1
25	Z180*60*3 (L=6m)	St-37		4800.0
26	PIPE 48.3*3.2 (L=6m)	St-37	94	1917.6
27	PIPE 33.7*2.6 (L=6m)	St-37	36	410.4
28	ELBOW 90' 48.3*3.2	St-37	135	
29	ELBOW 45' 48.3*3.2	St-37	50	
30	ELBOW 45' 33.7*2.6	St-37	40	
Total Weight (Kg) :				67716.2

3d Elevator

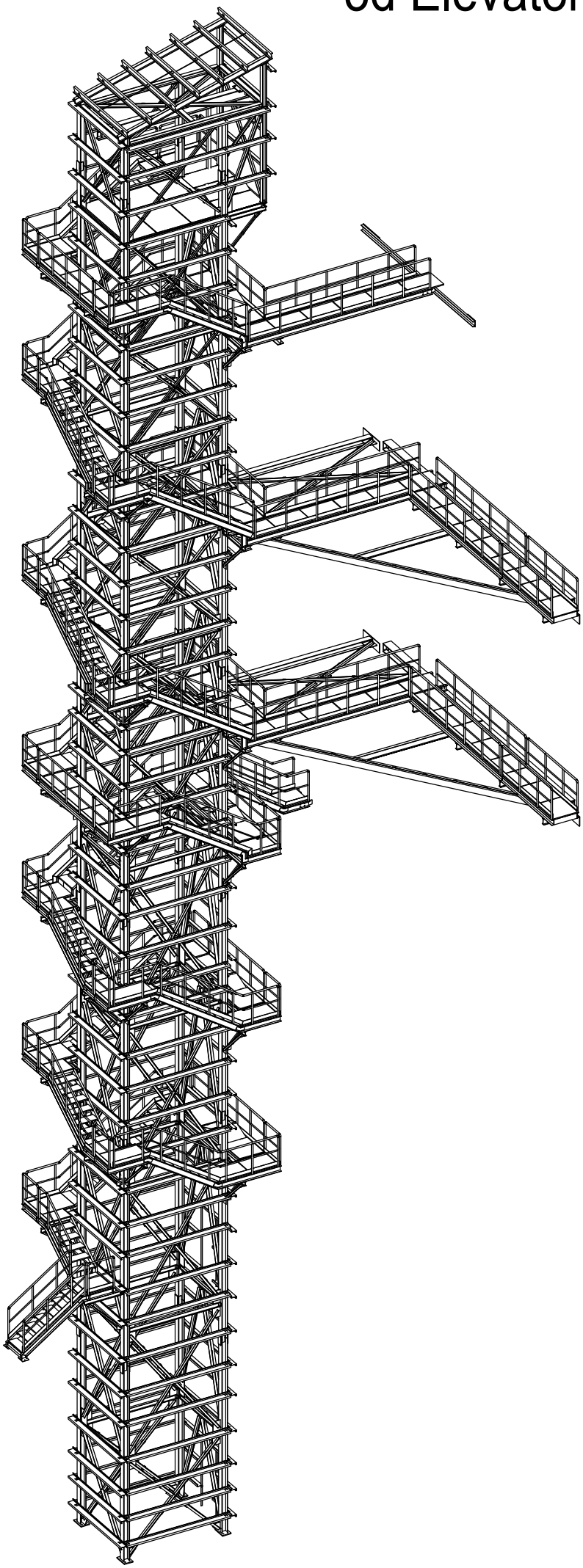

No	REV MARK	REVISION DESCRIPTION	REV. DATE

Tekla-Powered-by-logo-Nigh.png

DRAWING TITLE	3D		
CONTRACT	Tekla Corporation		
MODELLED BY		ISSUE DATE	
CONTRACT NO	1	SCALE	1:60
DRAWING No	[1]	REVISION No.	0

Tekla structures

NO.	FIECO. DWG NO.	ESCO. Dwg No.	SHEET NO.	SIZE	TITLE	REVISION 0	1	2	3	4	REMARK
1	DESPLF30000CVSS001	DESSMF30000SS001	1	A3	LIST OF DRAWINGS	99/11/19	99/12/23	1400/2/6	1401/4/18		FC
2	DESPLF30000CVSS002	DESSMF30000SS002	1	A1	PLANS	99/11/19	99/12/23	1400/2/6			FC
3	DESPLF30000CVSS003	DESSMF30000SS003	1	A1	PLANS & DETAILS	99/11/19	99/12/23				FC
4	DESPLF30000CVSS004	DESSMF30000SS004	1	A1	PLAN & DETAILS	99/11/19	99/12/23				FC
5	DESPLF30000CVSS005	DESSMF30000SS005	1	A1	PLAN & DETAILS	99/11/19	99/12/23				FC
6	DESPLF30000CVSS006	DESSMF30000SS006	1	A1	PLAN & DETAILS	99/11/19	99/12/23	1400/2/6			FC
7	DESPLF30000CVSS007	DESSMF30000SS007	1	A1	PLAN & DETAILS	99/11/19	99/12/23	1400/2/6			FC
8	DESPLF30000CVSS008	DESSMF30000SS008	1	A1	PLAN & DETAILS	99/11/19	99/12/23	1400/2/6			FC
9	DESPLF30000CVSS009	DESSMF30000SS009	1	A1	PLAN & DETAILS	99/11/19	99/12/23				FC
10	DESPLF30000CVSS010	DESSMF30000SS010	1	A1	PLAN & DETAILS	99/11/19	99/12/23				FC
11	DESPLF30000CVSS011	DESSMF30000SS011	1	A1	SECTIONS & VIEWS	99/11/19	99/12/23	1401/4/18			FC
12	DESPLF30000CVSS012	DESSMF30000SS012	1	A1	VIEWS & DETAILS	99/11/19	99/12/23	1401/4/18			FC
13	DESPLF30000CVSS013	DESSMF30000SS013	1	A1	DETAILS	99/11/19	99/12/23				FC
14	DESPLF30000CVSS014	DESSMF30000SS014	1	A1	DETAILS	99/11/19	99/12/23	1401/4/18			FC
15	DESPLF30000CVSS015	DESSMF30000SS015	1	A1	DETAILS & SECTIONS	99/11/19	99/12/23				FC
16	DESPLF30000CVSS016	DESSMF30000SS016	1	A1	DETAILS & SECTIONS	99/11/19	99/12/23	1400/2/6	1401/4/18		FC
17	DESPLF30000CVSS017	DESSMF30000SS017	1	A1	DETAILS & SECTIONS	99/11/19	99/12/23				FC
18	DESPLF30000CVSS018	DESSMF30000SS018	1	A1	DETAILS & SECTIONS	99/11/19	99/12/23				FC
19	DESPLF30000CVSS019	DESSMF30000SS019	1	A1	VIEW OF SIDE COVERING	99/11/19	99/12/23	1401/4/18			FC
20	DESPLF30000CVSS020	DESSMF30000SS020	1	A1	DETAILS & SECTIONS	99/11/19	99/12/23				FC

Rev.	Date	Revisions description	Drawn by	Designed by	Checked by	Approved1	Approved2
03	1401/4/18	Issued For Construction	YAGHOOBI	HADDAD	A.TAHERI	A.TAHERI	Hariri / Oraizi
02	1400/2/6	Issued For Construction	YAGHOOBI	HADDAD	A.TAHERI	A.TAHERI	Hariri / Oraizi
01	99/12/23	Issued For Construction	YAGHOOBI	HADDAD	A.TAHERI	A.TAHERI	Hariri / Oraizi
00	99/11/19	Issued For Approval					

کارفرما: شرکت سهامی ذوب آهن اصفهان

Ordered by: E.S.Co

Contractual Item: 98/131974 98/12/28

Quantity: –

Item:

پیمانکار: شرکت مهندسی بین المللی فولاد تکنیک

Contractor : Foolad Technic International Engineering Co.

Mass (Kg): –

Ref.

Material: –

Replaces

ناحیه-زیرناحیه: کوره پاتیلی -کوره پاتیلی شماره ۳

Plant-Plant Unit: Ladle Furnace-Ladle Furnace No.3

عنوان پروژه: احداث کوره پاتیلی شماره ۳ و بازسازی کوره پاتیلی شماره ۱

Sub.Project Title: Construction of LF No.3 and Reconstruction of LF No.1

Designed by	M.HADDAD	Title: GENERAL-GENERAL ELEVATOR LIST OF DRAWINGS	عنوان:
Checked by	A.TAHERI		Scale: AS SHOWN
Drawn by	H.YAGHOOBI		Format: A3
Approved1	A.TAHERI	E.S.Co. Dwg. Number DEISMI F3 00 00 SS 001 — Status C, Rev. 3	Sheets No. —
Approved2	M.Hariri / M.Oraizi	FIECo. Dwg. Number DEISPLF3 00 00 CVSS 001 — Status C, Rev. 3	Sheet / Follow 1/–
CAD File No.			

COMPUTER AIDED DESIGN

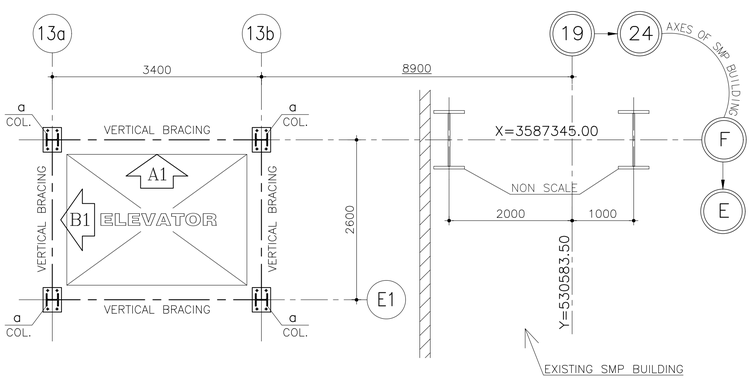

PLAN OF COLUMNS & VERTICAL BRACING

SC. 1:50

SCHEDULE-1

SCHEDULE OF MINIMUM WELDING LENGTH FOR ANGLES

جدول حداقل طول جوش پروفیل نبشی

NO.	SECTION	LEG OF WELD	LENGTH OF WELDING			STEEL TYPE	TYPE OF ELECTRODE	NOTES
ردیف	مقطع	ساق جوش a_w mm	a	b	c	نوع فولاد	الکترود مصرفی	ملاحظات
1	L 50x50x5	4	150	150	15	ST-37	E-70	
2	L 60x60x6	6	150	150	20	ST-37	E-70	
3	L 80x80x8	6	250	250	20	ST-37	E-70	
4	L 100x100x10	8	300	300	25	ST-37	E-70	

SCHEDULE-2

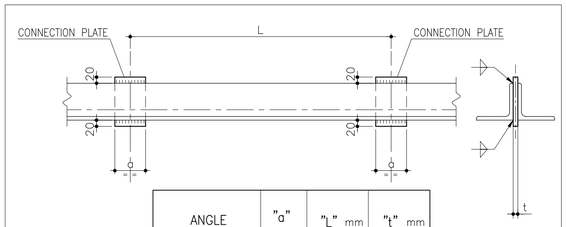

ANGLE	"a" mm	"L" mm	"t" mm
2 L50x50x5	50	610	6
2 L60x60x6	60	780	8
2 L80x80x8	80	990	10
2 L100x100x10	100	1240	12

TYPICAL DET. OF ANGLES CONNECTION PLATE

Sc. 1:10

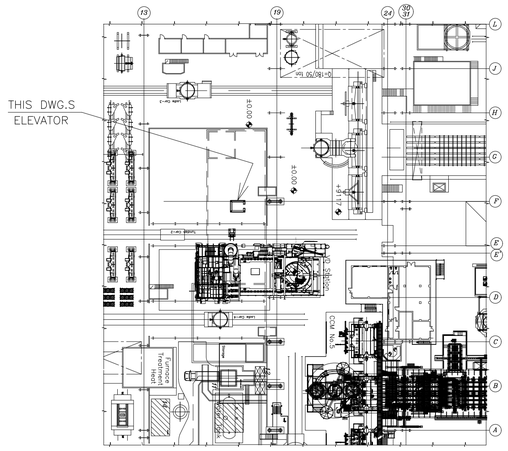

KEY PLAN

BILL OF MATERIAL

شماره	شکل مقطع	ترکیب مقطع	وزن واحد (Kg/m)	طول کل (m)	وزن کل (kg)
POS.	SHAPE	SECTION	UNIT W. (Kg/m)	TOTAL LEN. (m)	TOTAL W. (kg)
a	I	HEB200	61.3	232	14222
b	I	IPE140	12.9	180	2322
c	I	IPE200	22.4	75	1680
d	I	HEB140	33.7	30	1011
e	⅃L	2L 60x60x6	10.84	113	1225
f	⅃L	2L 80x80x8	19.32	377	7284
g	⅃L	2L 100x100x10	30.2	57	1721
h	I	1PL300x20 TOP FLANGE 1PL300x10 WEB PL. 1PL150x20 BOT. FLANGE	94.2	5	471
j	L	L 50x50x5	3.77	138	520
k	⅂	Z 180X60X22.5X3	7.6	771	5860
m	•	ø 12AI	0.888	9	8
n	⊙	ø 12AI + PIPE ø21.3x2	1.85	1	1.9
p	⅃L	2L 50x50x5	7.54	100	754
q	I	HEB280	103	24	2472
s	[	2UNP220	58.8	23	1352
t	]	UNP180	18.8	418	7858
w	L	L 80X80X8	9.66	2.6	25
y	□	BOX 100X100X4	12	3.6	43
z	L	L 50X50X5	3.77	42	158
		HANDRAIL-1	13.3	264	3511
		GRATING-1	29.7	45	1337
		CHECKERED PL 6+2	50.1	14.3	716

TOTAL SUM ACCORDING TO CONNECTION= 60 ton

GENERAL NOTES: ملاحظات کلی:

۱-این طرح براساس نامه شماره 99/BY/7803 / 99/07/13 گروه مهندسی فرآیند تهیه شده است.

۲-فولادمصرفی ازنوع ST-37 با مقاومت $Fy=2400\ kg/cm^2$ میباشد.

۳-الکترودمصرفی ازنوع E70 میباشد مگردرمواردی که ذکرشده باشد.

۴-ساق جوش گوشه2mmکوچکترازکمترین ضخامت قطعات اتصالی برای قطعات با ضخامت بزرگتر از6mm و برابر با ضخامت قطعه برای قطعات با ضخامت کوچکتر یا مساوی6mmمیباشد ،مگردرمواردی که ذکرشده باشد.

۵-کلیه جوشها مطابق استاندارد AWS می باشد.

۶-تمام سطوح قطعات فلزی بادولایه رنگ ضدزنگ پوشانده شود.

۷-کلیه ابعادبرحسب میلیمتروارتفاعهابرحسب مترمی باشد.

۸-تمام ابعادواندازه ها قبل ازاجراکنترل گردد.

۹-برای لیست نقشه ها به نقشه CVSS-001 مراجعه کنید.

۱۰- ابعاد ورقهای اتصال بر اساس حداقل طول جوش اعضاء و یا تعداد و قطر پیچها تعیین می شود. مگر در مواردی که در نقشه نشان داده شده باشد.

۱۱-کلیه سوراخکاریها در قطعات فلزی بایستی بوسیله دریل انجام گردد.

۱۲-کلیه اتصالات از نوع اصطکاکی میباشد مگر در مواردی که ذکر شده باشد.

1-THIS SET OF DWG.S HAVE BEEN DONE BASED ON ORDER NO. 99/BY/7803 / 99/07/13 ENG.MANAGER

2-TYPE OF STEEL IS ST-37 WITH Fy=2400 kg/cm2.

3-TYPE OF ELECTRODE IS E70 EXCEPT OTHERWISE WHERE INDICATED .

4-LEG OF FILLET WELDS IS 2mm LESS THAN THE MINIMUM THICKNESS OF WELDED MEMBERS FOR THOSE MORE THAN 6mm THK. & EQUAL TO THICKNESS FOR THOSE LESS THAN OR EQUAL 6mm THK., EXCEPT WHERE INDICATED.

5-ALL WELDING ARE ACCORDING TO AWS CODE.

6-ALL STEEL ELEMENTS SHOULD BE PAINT WITH ANTI CORROSIVE PAINT IN 2 LAYERS.

7-ALL DIMENSIONS ARE IN MILLIMETER AND ELEVATIONS ARE IN METER .

8-ALL DIMENSIONS SHOULD BE CHECKED BEFORE CONSTRUCTION .

9-FOR LIST OF DRAWINGS REFER TO DWG. CVSS-001.

10-GUSSET PLATE'S DIMENSIONS ARE DETERMINED BASED ON MINIMUM ELEMENT'S WELD LENGTH OR BOLT'S NUMBERS & DIAMETER EXCEPT OTHER WISE INDICATED IN DWG.

11-ALL OF HOLES SHOULD BE DRILLED IN THE STEEL .

12-ALL CONNECTIONS IS FRICTION TYPE , EXCEPT OTHER WISE INDICATED.

C.O.B.	CENTER OF BEAM
T.O.B.	TOP OF BEAM
T.O.G.	TOP OF GRATING
T.O.P.	TOP OF PEDESTAL

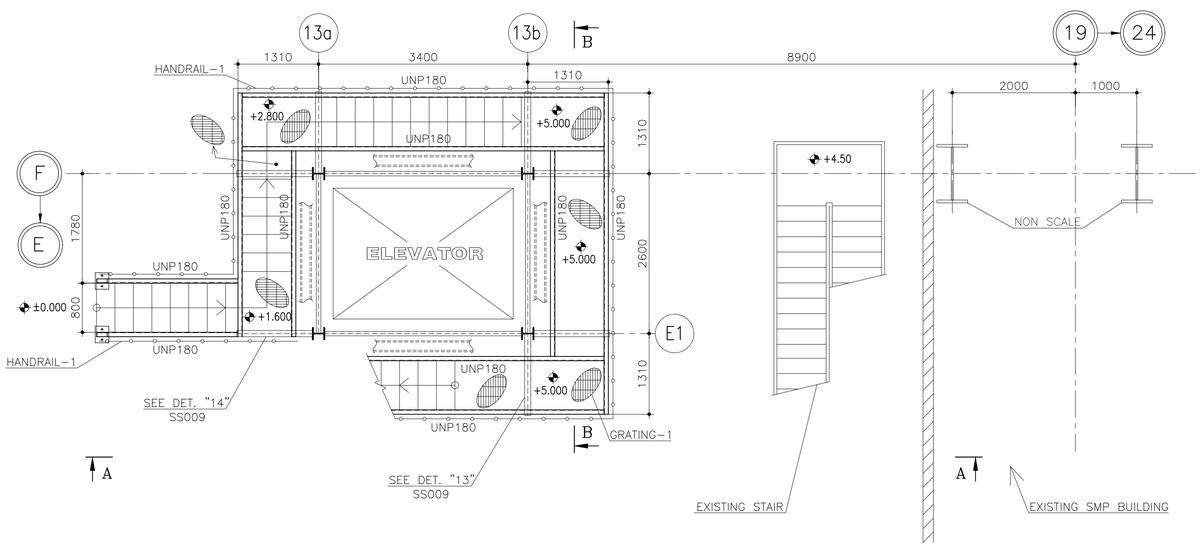

STAIR PLAN AT ELEV. +5.000

ALL ELEVATION=T.O.G. SC. 1:50

CONFIRMED BY :

GENERAL PLAN ENG.

METALLURGICAL PROCESS ENG.

Rev.	Date	Revisions description	Drawn by	Designed by	Checked by	Approved1	Approved2
02	1400/2/8	Issued For Construction REVISEDE WHERE INDICATED 2	YAGHOOBI	HADDAD	A.TAHERI	A.TAHERI	Hariri / Oraizi
01	99/12/23	Issued For Construction REVISEDE WHERE INDICATED 1	YAGHOOBI	HADDAD	A.TAHERI	A.TAHERI	Hariri / Oraizi
00	99/11/19	Issued For Approval					

گروه شرکت سهامی ذوب آهن اصفهان

Ordered by: E.S.Co

Contractual Item: 98/131974 / 98/12/28

Quantity: – Item:

پیمانکار: شرکت مهندسی بین المللی فولاد تکنیک

Contractor : Foolad Technic International Engineering Co.

Mass (Kg): – Ref.

Material: – Replaces

عنوان پروژه: احداث کوره پاتیلی شماره ۳ و بازسازی کوره پاتیلی شماره ۱

Sub.Project Title: Construction of LF No.3 and Reconstruction of LF No.1

ناحیه-زیرناحیه: کوره پاتیلی -کوره پاتیلی شماره ۳

Plant-Plant Unit: Ladle Furnace-Ladle Furnace No.3

Designed by	M.HADDAD
Checked by	A.TAHERI
Drawn by	H.YAGHOOBI
Approved1	A.TAHERI
Approved2	M.Hariri / M.Oraizi
CAD File No.	

عنوان: Title: GENERAL-GENERAL ELEVATOR PLANS

Scale: AS SHOWN

Format: A1

E.S.Co. Dwg. Number: D|E.S|S.M|F.3|0.0|0.0|S.S|0.0.2| Sub Rev. C|2

Sheets No. –

FIECo. Dwg. Number: D|E.S.P.L|F.3|0.0|0.0|C.V|S.S|0.0.2| Sub Rev. C|2

Sheet / Follow 1/–

COMPUTER AIDED DESIGN

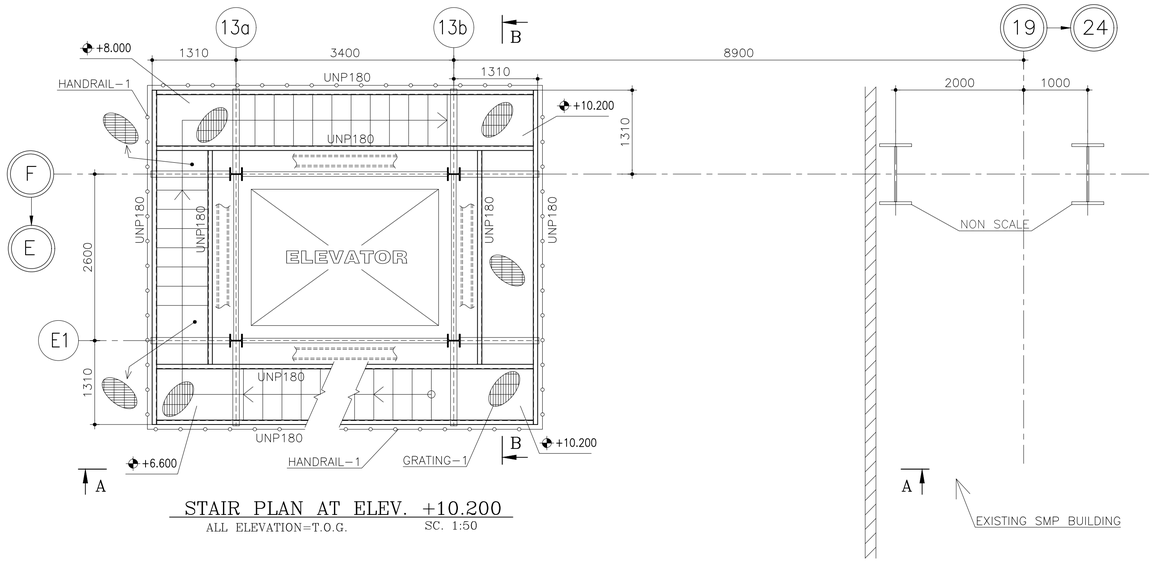

STAIR PLAN AT ELEV. +10.200
ALL ELEVATION=T.O.G. SC. 1:50

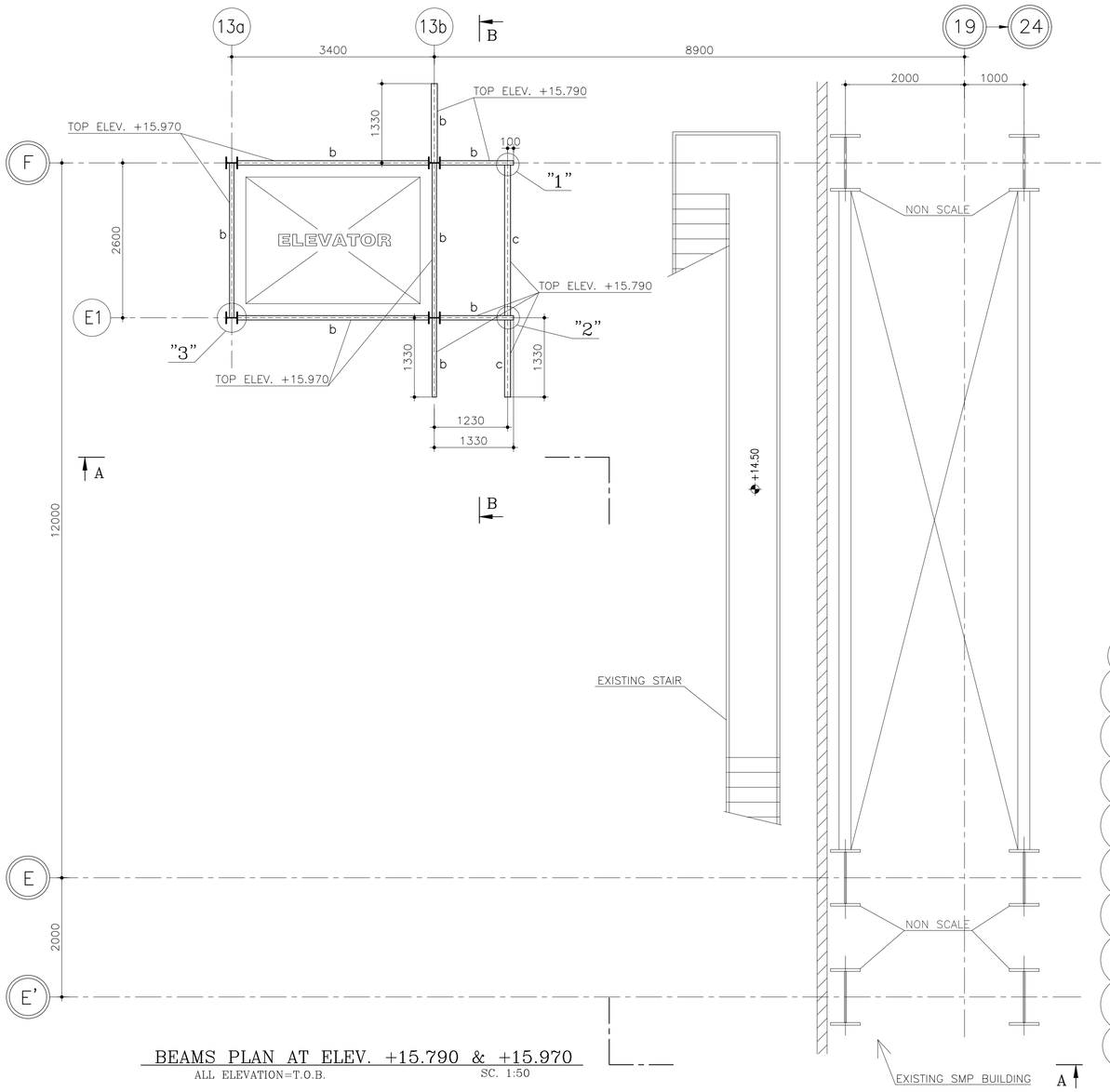

BEAMS PLAN AT ELEV. +15.790 & +15.970
ALL ELEVATION=T.O.B. SC. 1:50

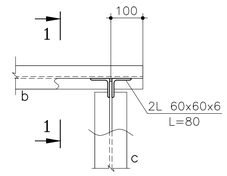

DET. "1"
SC. 1:10

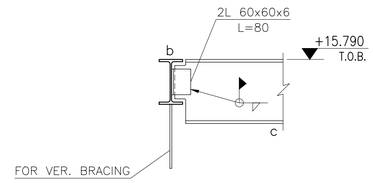

SEC. 1-1
SC. 1:10

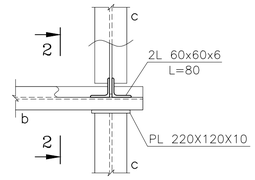

DET. "2"
SC. 1:10

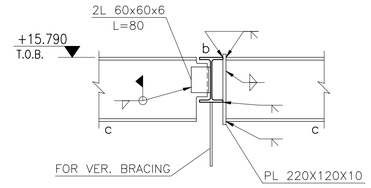

SEC. 2-2
SC. 1:10

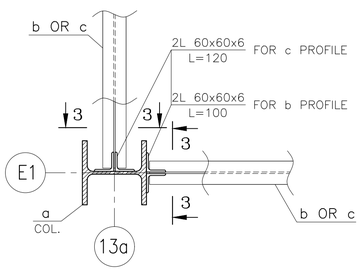

DET. "3"
FOR ALL LEVELS SC. 1:10

NOTES:	ملاحظات:
	۱-جهت فهرست نقشه ها به نقشه CVSS-001 مراجعه شود.
	۲-برای ملاحظات کلی به نقشه CVSS-002 مراجعه شود.
1-FOR REFERENCE DRAWINGS REFER TO DWG. NO. CVSS-001.	
2-FOR GENERAL NOTES REFER TO DWG. NO. CVSS-002.	

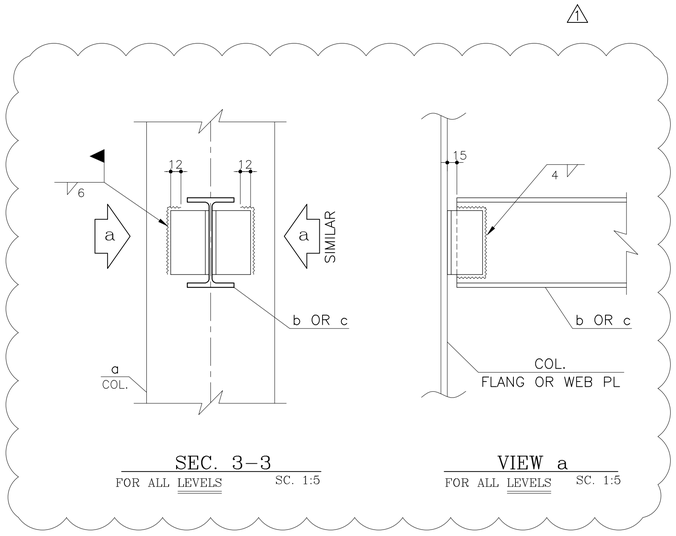

SEC. 3-3
FOR ALL LEVELS SC. 1:5

VIEW a
FOR ALL LEVELS SC. 1:5

Rev.	Date	Revisions description	Drawn by	Designed by	Checked by	Approved1	Approved2
01	99/12/23	Issued For Construction REVISEDE WHERE INDICATED △1	YAGHOOBI	HADDAD	A.TAHERI	A.TAHERI	Hariri / Oraizi
00	99/11/19	Issued For Approval					

کارفرما: شرکت سهامی ذوب آهن اصفهان

Ordered by: E.S.Co

Contractual Item: 98/131974 98/12/28

Quantity: – Item:

Mass (Kg): – Ref.

Material: – Replaces

پیمانکار: شرکت مهندسی بین المللی فولاد تکنیک

Contractor : Foolad Technic International Engineering Co.

عنوان پروژه: احداث کوره پاتیلی شماره ۳ و بازسازی کوره پاتیلی شماره ۱ ناحیه-زیرناحیه: کوره پاتیلی -کوره پاتیلی شماره ۳

Plant-Plant Unit: Ladle Furnace-Ladle Furnace No.3 Sub.Project Title: Construction of LF No.3 and Reconstruction of LF No.1

Designed by	M.HADDAD	Title: GENERAL-GENERAL ELEVATOR PLANS & DETAILS	عنوان:
Checked by	A.TAHERI		Scale: AS SHOWN
Drawn by	H.YAGHOOBI		Format: A1
Approved1	A.TAHERI	E.S.Co. Dwg. Number D E S S M F 3 0 0 0 0 S S 0 0 3 — Status C, Rev. 1	Sheets No. –
Approved2	M.Hariri / M.Oraizi	PIECo. Dwg. Number D E S P L F 3 0 0 0 0 C V S S 0 0 3 — Status C, Rev. 1	Sheet / Follow 1 / –
CAD File No.			

COMPUTER AIDED DESIGN

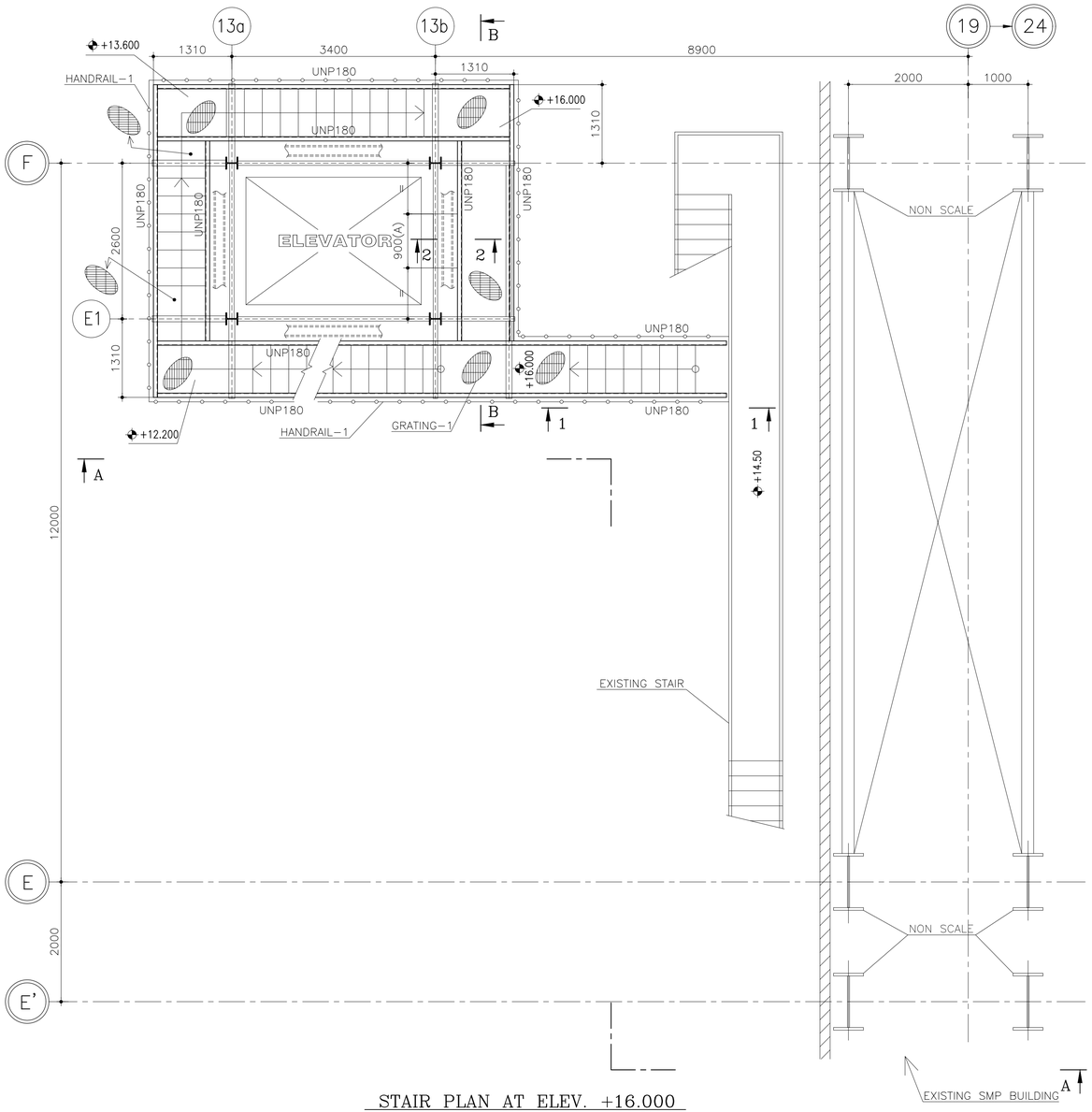

STAIR PLAN AT ELEV. +16.000

ALL ELEVATION=T.O.G. SC. 1:50

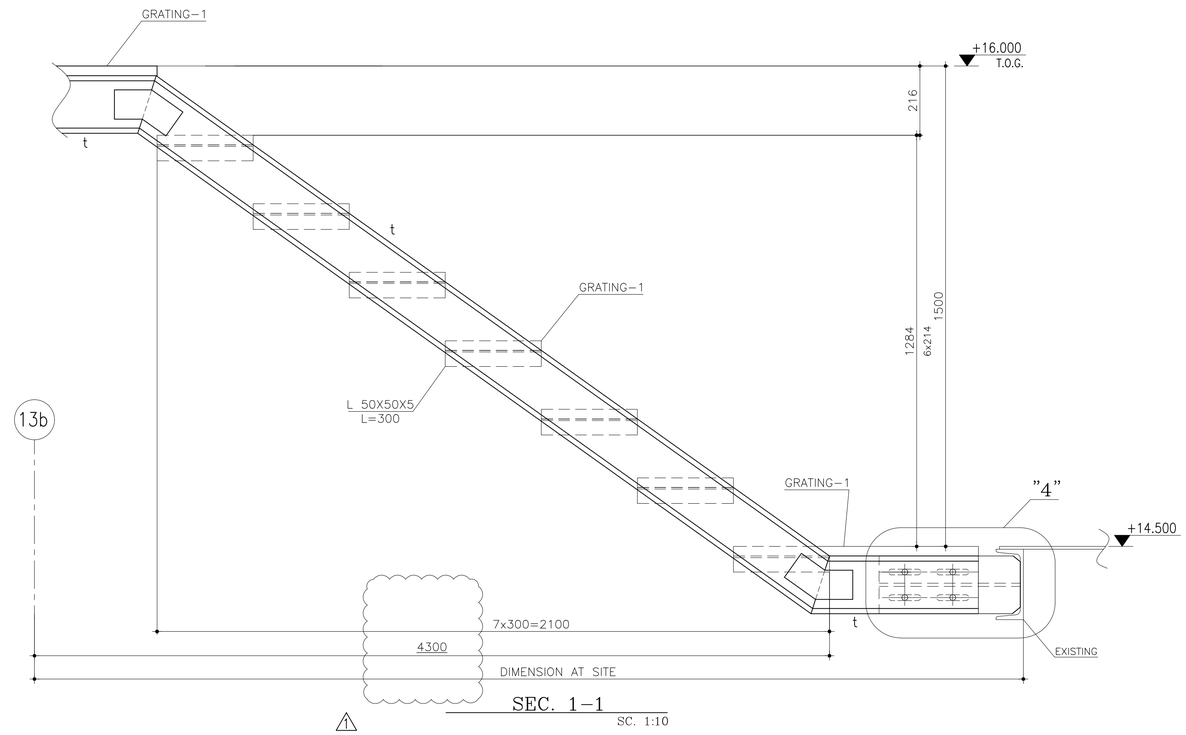

SEC. 1-1

SC. 1:10

DIMENSION A = WIDTH OF ELEVATOR DOOR

NOTES:	ملاحظات:
	۱-جهت فهرست نقشه ها به نقشه CVSS-001 مراجعه شود.
	۲-برای ملاحظات کلی به نقشه CVSS-002 مراجعه شود.
1-FOR REFERENCE DRAWINGS REFER TO DWG. NO. CVSS-001.	
2-FOR GENERAL NOTES REFER TO DWG. NO. CVSS-002.	

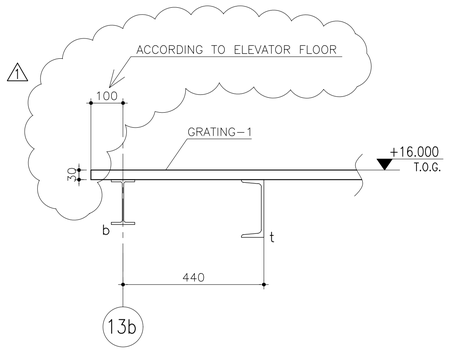

SEC. 2-2

SC. 1:10

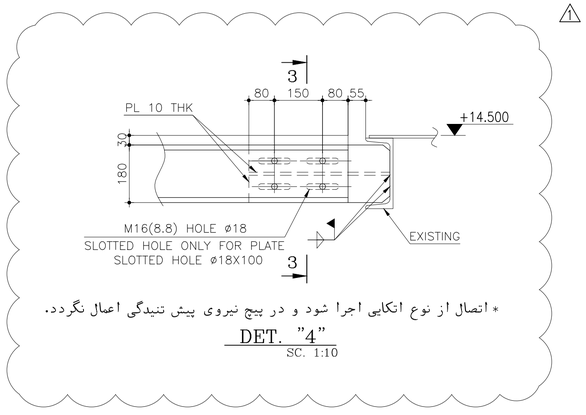

* اتصال از نوع انکایی اجرا شود و در پیچ نیروی پیش تنیدگی اعمال نگردد.

DET. "4"

SC. 1:10

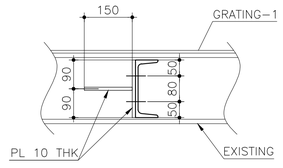

SEC. 3-3

SC. 1:10

Rev.	Date	Revisions description	Drawn by	Designed by	Checked by	Approved1	Approved2
01	99/12/23	Issued For Construction REVISEDE WHERE INDICATED	YAGHOOBI	HADDAD	A.TAHERI	A.TAHERI	Hariri / Oraizi
00	99/11/19	Issued For Approval					

کارفرما: شرکت سهامی ذوب آهن اصفهان

Ordered by: E.S.Co

پیمانکار: شرکت مهندسی بین المللی فولاد تکنیک

Contractor : Poolad Technic International Engineering Co.

Contractual Item: 98/131974 98/12/28

Quantity: – Item:

Mass (Kg): – Ref.

Material: – Replaces

عنوان پروژه: احداث کوره پاتیلی شماره ۳ و بازسازی کوره پاتیلی شماره ۱

ناحیه-زیرناحیه: کوره پاتیلی -کوره پاتیلی شماره ۳

Plant-Plant Unit: Ladle Furnace-Ladle Furnace No.3

Sub.Project Title: Construction of LF No.3 and Reconstruction of LF No.1

Designed by	M.HADDAD	Title: GENERAL-GENERAL ELEVATOR PLAN & DETAILS	عنوان:
Checked by	A.TAHERI		Scale: AS SHOWN
Drawn by	H.YAGHOOBI		Format: A1
Approved1	A.TAHERI	E.S.Co. Dwg. Number D E S S M F 3 0 0 0 0 S S 0 0 4 — Status C, Rev. 1	Sheets No. —
Approved2	M.Hariri / M.Oraizi	FIEC.Co. Dwg. Number D E S P L F 3 0 0 0 0 C V S S 0 0 4 — Status C, Rev. 1	Sheet / Follow 1/—
CAD File No.			

COMPUTER AIDED DESIGN

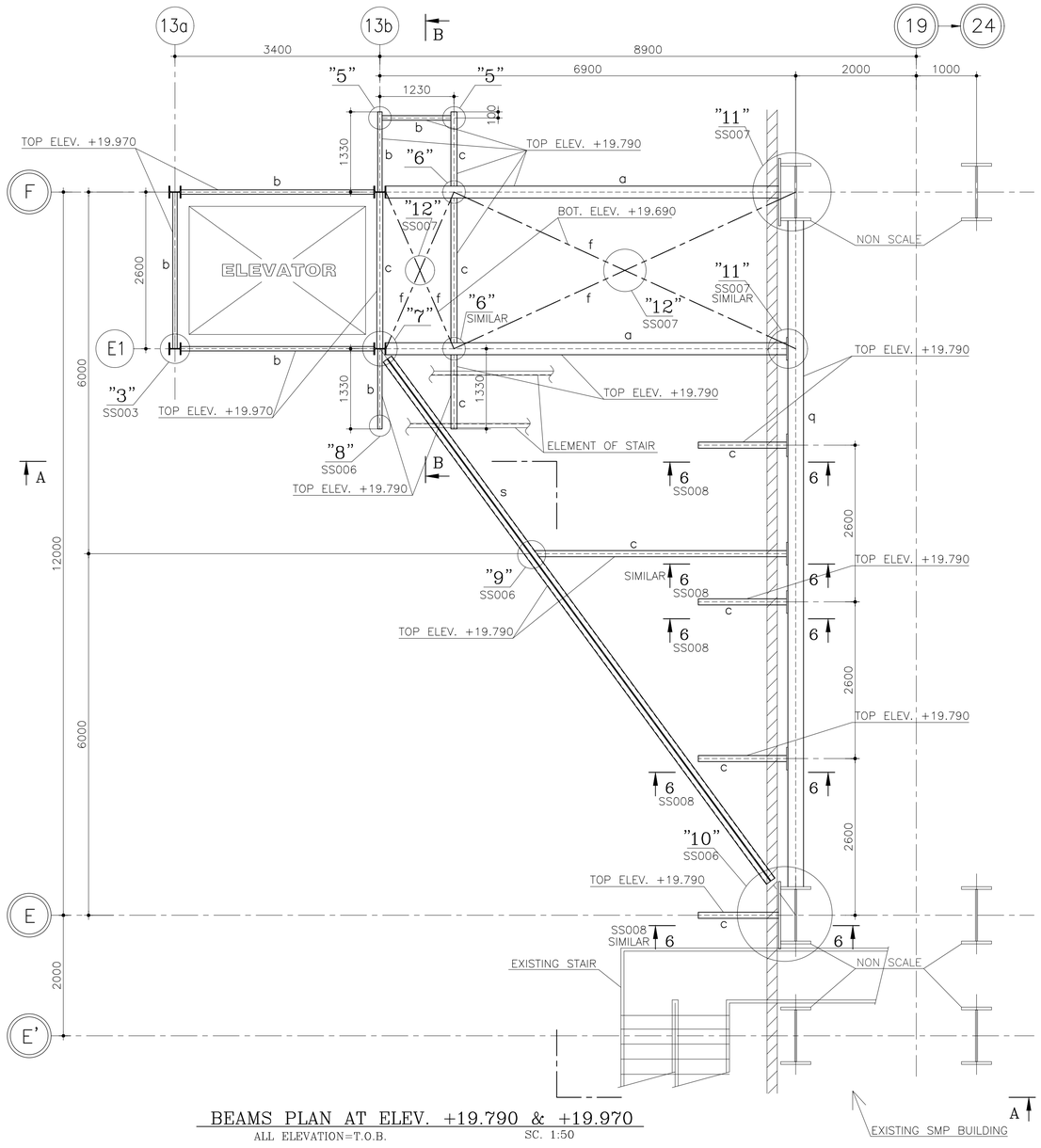

BEAMS PLAN AT ELEV. +19.790 & +19.970

ALL ELEVATION=T.O.B. SC. 1:50

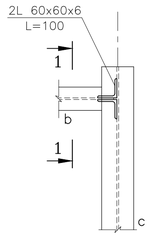

DET. "5"

SS005 SC. 1:10
SS007

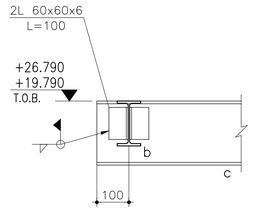

SECT. 1-1

SC. 1:10

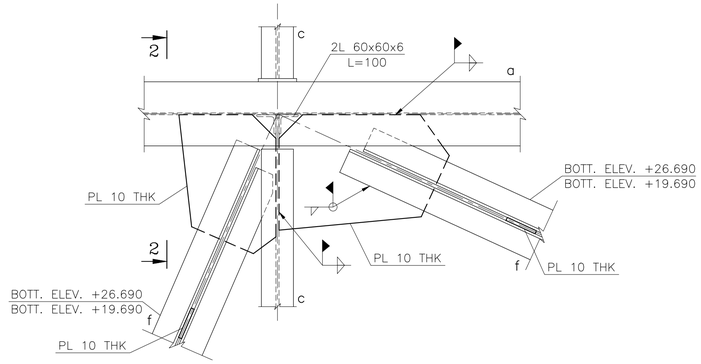

DET. "6"

SS005 SC. 1:10
SS007
SEE SCHEDULE-1&2(SS002)

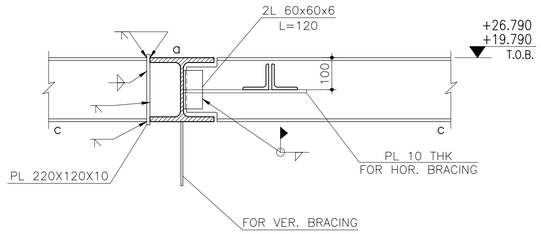

SEC. 2-2

SC. 1:10

NOTES:	ملاحظات:
	۱-جهت فهرست نقشه ها به نقشه CVSS-001 مراجعه شود.
	۲-برای ملاحظات کلی به نقشه CVSS-002 مراجعه شود.
1-FOR REFERENCE DRAWINGS REFER TO DWG. NO. CVSS-001.	
2-FOR GENERAL NOTES REFER TO DWG. NO. CVSS-002.	

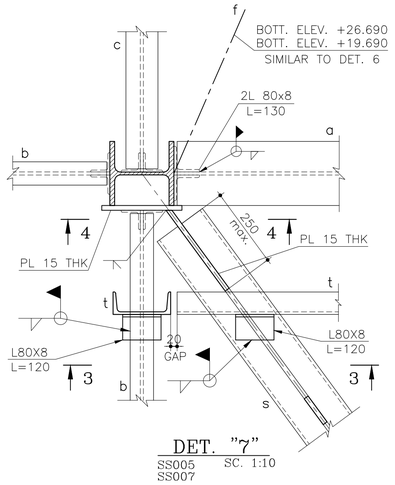

DET. "7"

SS005 SC. 1:10
SS007

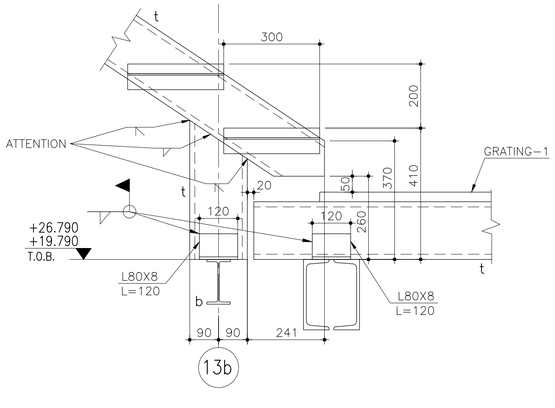

SEC. 3-3

SC. 1:10

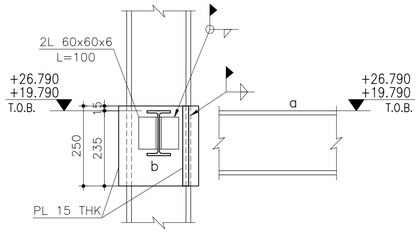

SEC. 4-4

SC. 1:10

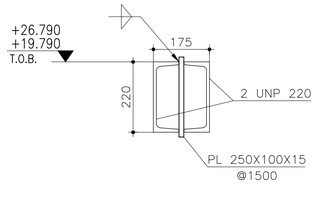

SEC. OF 2UNP220

SC. 1:10

Rev.	Date	Revisions description	Drawn by	Designed by	Checked by	Approved1	Approved2
01	99/12/23	Issued For Construction	YAGHOOBI	HADDAD	A.TAHERI	A.TAHERI	Hariri / Oraizi
00	99/11/19	Issued For Approval					

کارفرما: شرکت سهامی ذوب آهن اصفهان

Ordered by: E.S.Co

پیمانکار: شرکت مهندسی بین المللی فولاد تکنیک

Contractor : Foolad Technic International Engineering Co.

Contractual Item: 98/131974 98/12/28

Quantity: – Item:

Mass (Kg) – Ref.

Material – Replaces

عنوان پروژه: احداث کوره پاتیلی شماره ۳ و بازسازی کوره پاتیلی شماره ۱

ناحیه-زیرناحیه: کوره پاتیلی -کوره پاتیلی شماره ۳

Plant-Plant Unit: Ladle Furnace-Ladle Furnace No.3

Sub.Project Title:Construction of LF No.3 and Reconstruction of LF No.1

Designed by	M.HADDAD	Title: GENERAL-GENERAL ELEVATOR PLAN & DETAILS	عنوان:
Checked by	A.TAHERI		Scale: AS SHOWN
Drawn by	H.YAGHOOBI		Format: A1
Approved1	A.TAHERI	E.S.Co. Dwg. Number D E S S M F 3 0 0 0 0 S S 0 0 5	Status C Rev. 1
Approved2	M.Hariri / M.Oraizi		Sheets No. –
CAD File No.		PIECo. Dwg. Number D E S P L F 3 0 0 0 0 C V S S 0 0 5	Status C Rev. 1
			Sheet / Follow 1/–

COMPUTER AIDED DESIGN

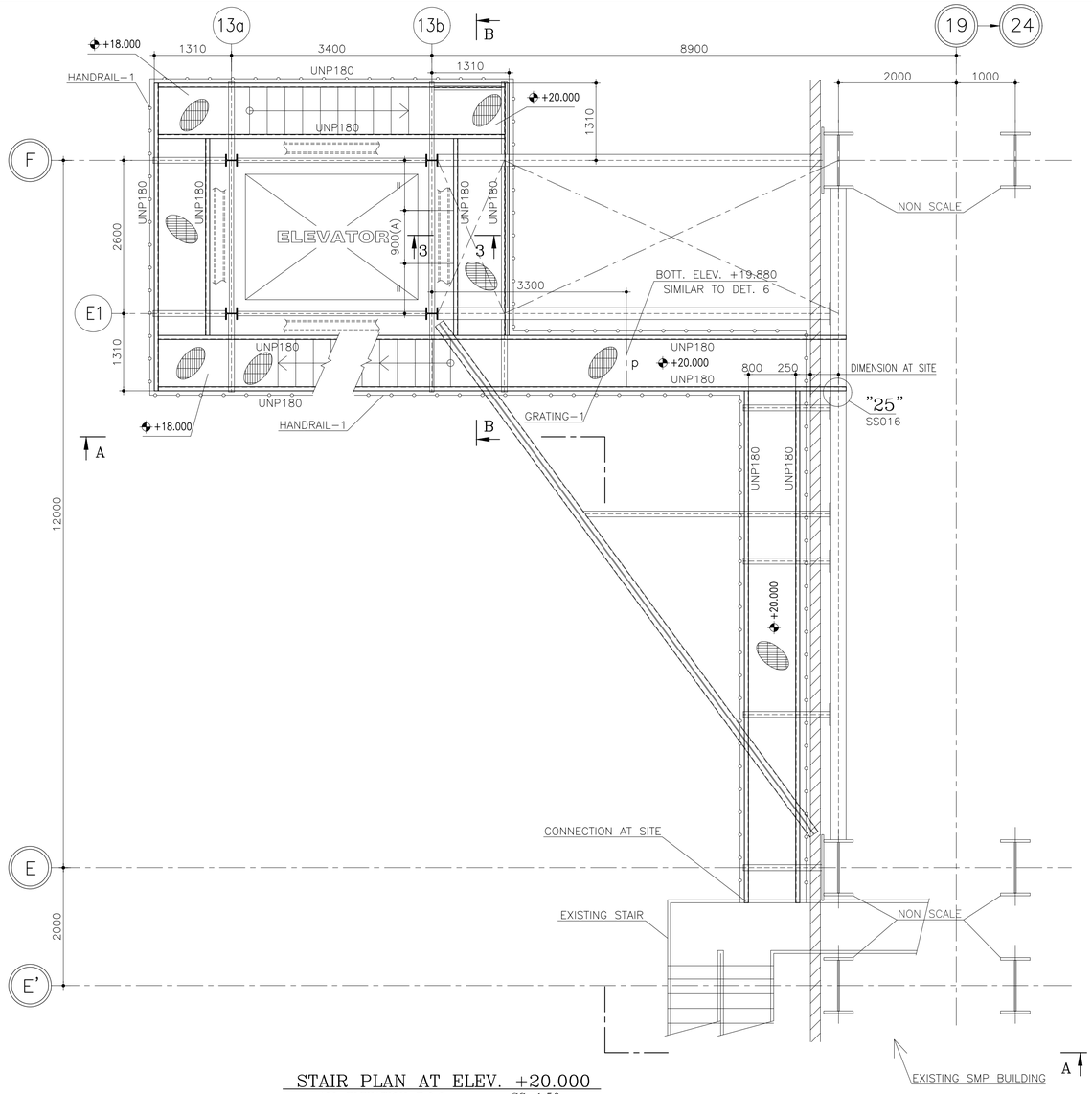

STAIR PLAN AT ELEV. +20.000
ALL ELEVATION=T.O.G. SC. 1:50

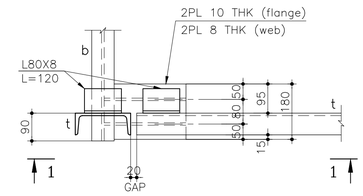

DET. "8"
SS005 SC. 1:10
SS007

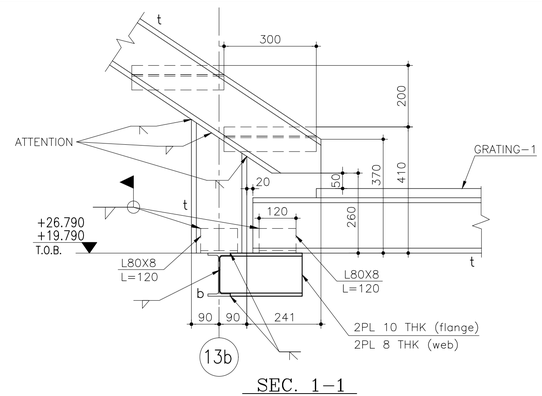

SEC. 1-1
SC. 1:10

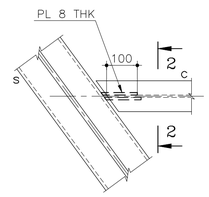

DET. "9"
SS005 SC. 1:10
SS007

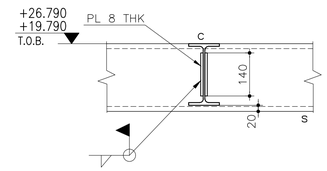

SEC. 2-2
SC. 1:10

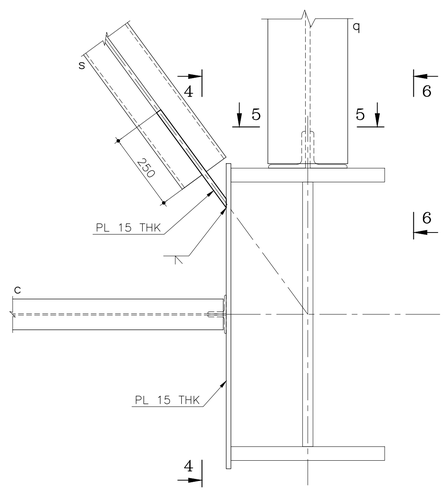

DET. "10"
SS005 SC. 1:10
SS007

DIMENSION A = WIDTH OF ELEVATOR DOOR

NOTES:	ملاحظات:
۱-جهت فهرست نقشه ها به نقشه CVSS-001 مراجعه شود.	
۲-برای ملاحظات کلی به نقشه CVSS-002 مراجعه شود.	
1-FOR REFERENCE DRAWINGS REFER TO DWG. NO. CVSS-001.	
2-FOR GENERAL NOTES REFER TO DWG. NO. CVSS-002.	

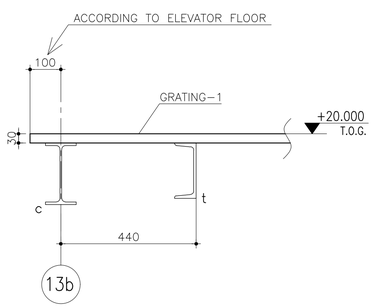

SEC. 3-3
SC. 1:10

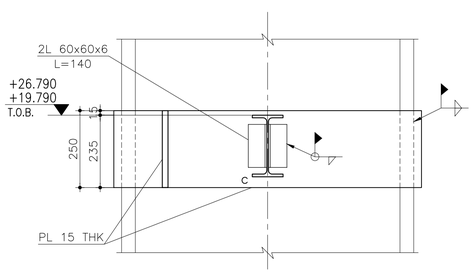

SEC. 4-4
SC. 1:10

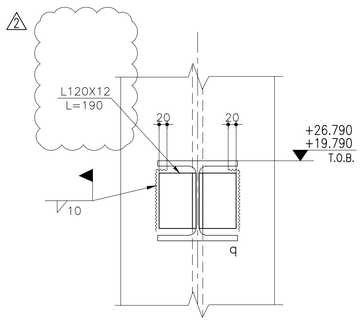

SEC. 5-5
SC. 1:10

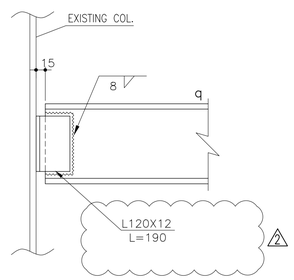

SEC. 6-6
SC. 1:10

Rev.	Date	Revisions description	Drawn by	Designed by	Checked by	Approved1	Approved2
02	1400/2/8	Issued For Construction REVISEDE WHERE INDICATED 2	YAGHOOBI	HADDAD	A.TAHERI	A.TAHERI	Hariri / Oraizi
01	99/12/23	Issued For Construction REVISEDE WHERE INDICATED 1	YAGHOOBI	HADDAD	A.TAHERI	A.TAHERI	Hariri / Oraizi
00	99/11/19	Issued For Approval					

کارفرما: شرکت سهامی ذوب آهن اصفهان

Ordered by: E.S.Co

پیمانکار: شرکت مهندسی بین المللی فولاد تکنیک

Contractor : Foolad Technic International Engineering Co.

Contractual Item: 98/131974 98/12/28

Quantity: – Item:

Mass (Kg) – Ref.

Material – Replaces

عنوان پروژه: احداث کوره پاتیلی شماره ۳ و بازسازی کوره پاتیلی شماره ۱ ناحیه-زیرناحیه: کوره پاتیلی -کوره پاتیلی شماره ۳

Plant-Plant Unit: Ladle Furnace-Ladle Furnace No.3 Sub.Project Title:Construction of LF No.3 and Reconstruction of LF No.1

Designed by	M.HADDAD
Checked by	A.TAHERI
Drawn by	H.YAGHOOBI
Approved1	A.TAHERI
Approved2	M.Hariri M.Oraizi
CAD File No.	

Title: GENERAL-GENERAL ELEVATOR PLAN & DETAILS

عنوان:

Scale: AS SHOWN

Format: A1

E.S.Co. Dwg. Number: D|E.S|S.M|(F.3)|0.0|0.0|S.S|0.0.6| Rev. C|2

FIECo. Dwg. Number: D|E.S.P.L|(F.3)|0.0|0.0|C.V|S.S|0.0.6| Rev. C|2

Sheets No. –

Sheet / Follow 1/–

COMPUTER AIDED DESIGN

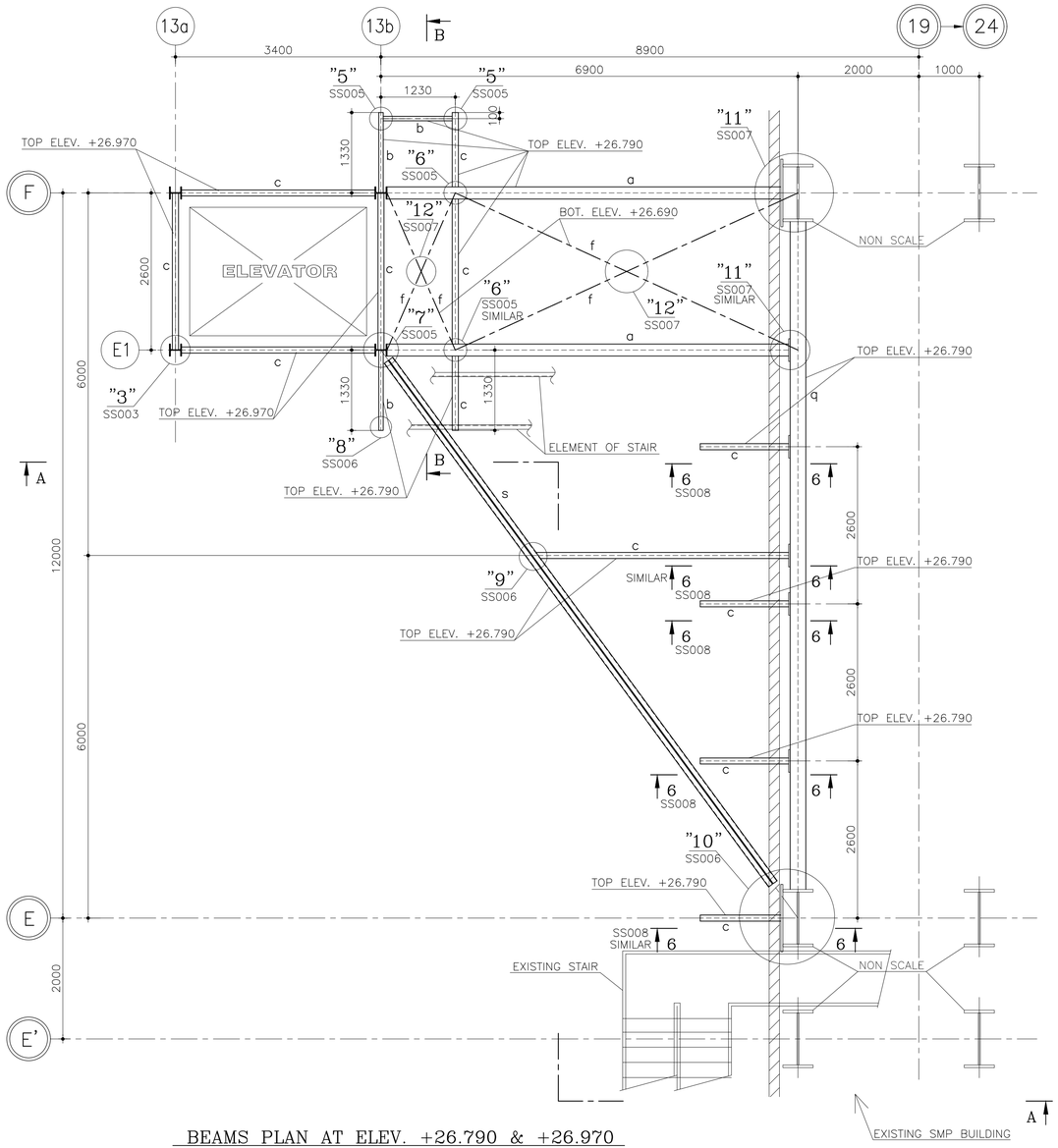

BEAMS PLAN AT ELEV. +26.790 & +26.970
ALL ELEVATION=T.O.B. SC. 1:50

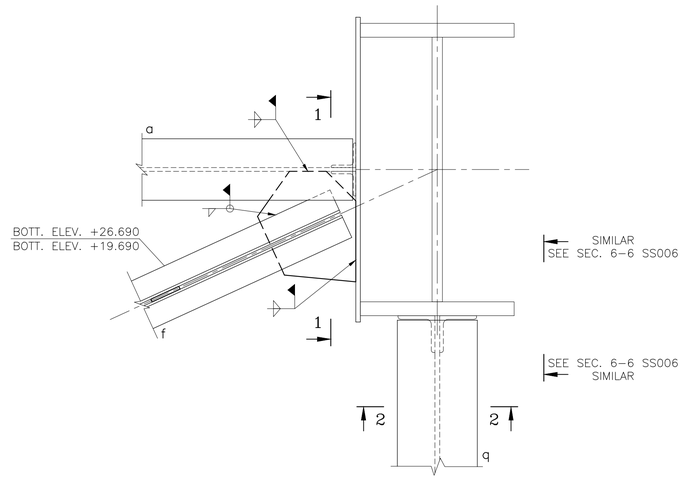

DET. "11"
SS005 SS007 SC. 1:10

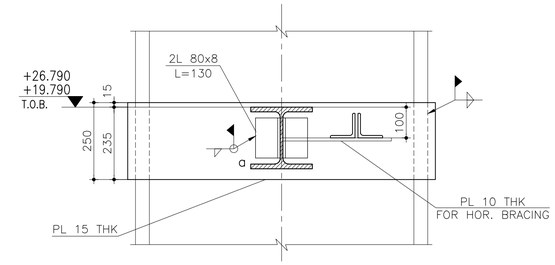

SEC. 1-1
SC. 1:10

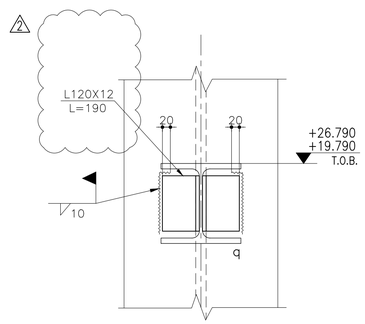

SEC. 2-2
SC. 1:10

NOTES:	ملاحظات:
۱-جهت فهرست نقشه ها به نقشه CVSS-001 مراجعه شود.	
۲-برای ملاحظات کلی به نقشه CVSS-002 مراجعه شود.	
1-FOR REFERENCE DRAWINGS REFER TO DWG. NO. CVSS-001.	
2-FOR GENERAL NOTES REFER TO DWG. NO. CVSS-002.	

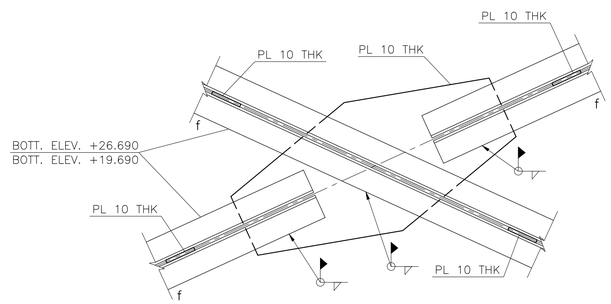

DET. "12"
SS005
SS007
SEE SCHEDULE-1&2(SS002)
SC. 1:10

Rev.	Date	Revisions description	Drawn by	Designed by	Checked by	Approved1	Approved2
02	1400/2/8	Issued For Construction REVISEDE WHERE INDICATED △2	YAGHOOBI	HADDAD	A.TAHERI	A.TAHERI	Hariri / Oraizi
01	99/12/23	Issued For Construction REVISEDE WHERE INDICATED △1	YAGHOOBI	HADDAD	A.TAHERI	A.TAHERI	Hariri / Oraizi
00	99/11/19	Issued For Approval					

کارفرما: شرکت سهامی ذوب آهن اصفهان

Ordered by: E.S.Co

پیمانکار: شرکت مهندسی بین المللی فولاد تکنیک

Contractor : Foolad Technic International Engineering Co.

Contractual Item: 98/131974 98/12/28

Quantity: – Item:

Mass (Kg) – Ref.

Material – Replaces

عنوان پروژه: احداث کوره پاتیلی شماره ۳ و بازسازی کوره پاتیلی شماره ۱ ناحیه-زیرناحیه: کوره پاتیلی -کوره پاتیلی شماره ۳

Plant-Plant Unit: Ladle Furnace-Ladle Furnace No.3 Sub.Project Title:Construction of LF No.3 and Reconstruction of LF No.1

Designed by	M.HADDAD	Title: GENERAL-GENERAL ELEVATOR PLAN & DETAILS عنوان:	Scale: AS SHOWN
Checked by	A.TAHERI		Format: A1
Drawn by	H.YAGHOOBI		
Approved1	A.TAHERI	E.S.Co. Dwg. Number D|E.S|S.M|F.3|0.0|0.0|S.S|0.0.7 Rev C|2	Sheets No. –
Approved2	M.Hariri M.Oraizi	FIECo. Dwg. Number D|E.S.P.L|F.3|0.0|0.0|C.V|S.S|0.0.7 Rev C|2	Sheet / Follow 1/–
CAD File No.			

COMPUTER AIDED DESIGN

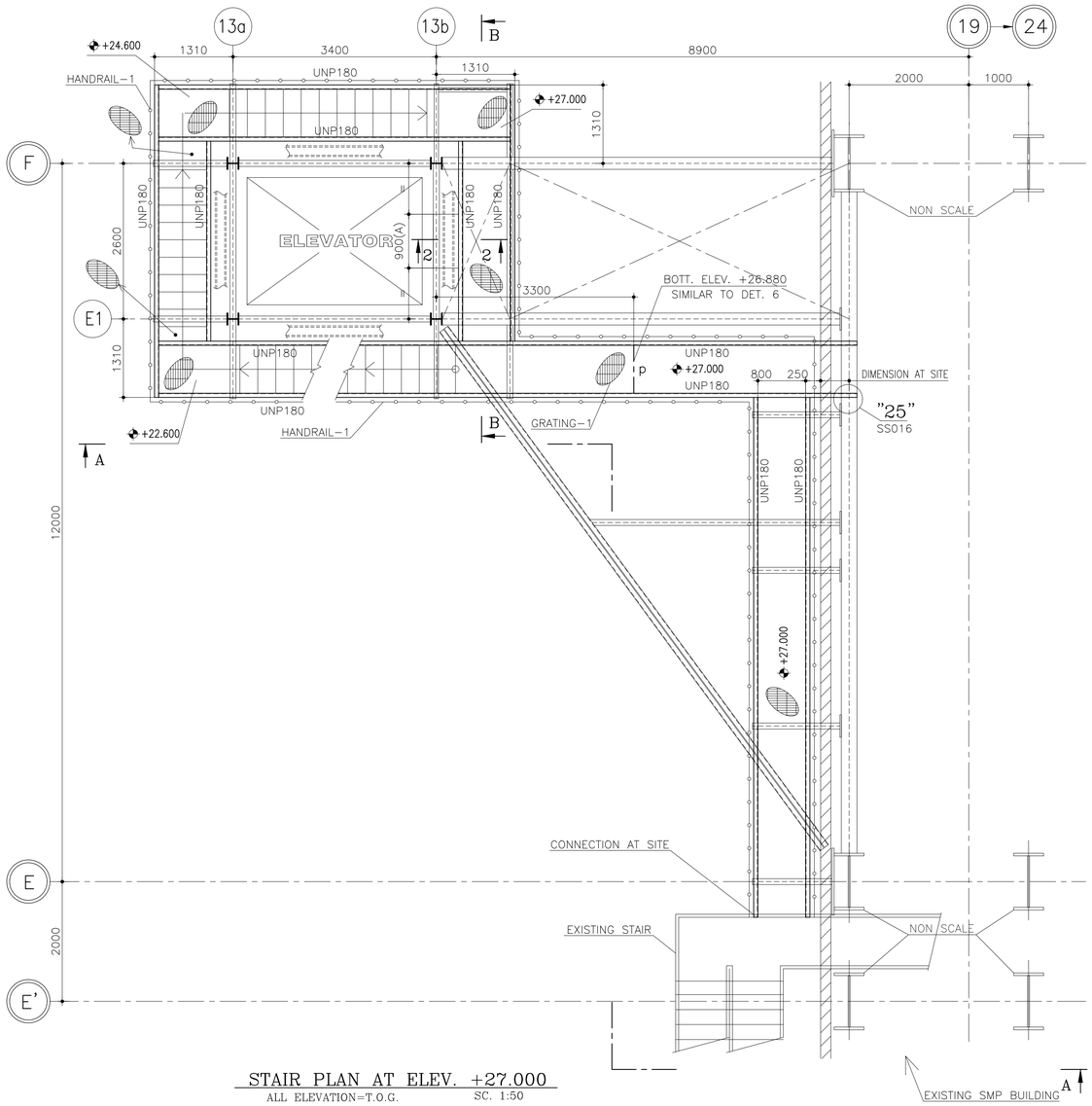

STAIR PLAN AT ELEV. +27.000
ALL ELEVATION=T.O.G. SC. 1:50

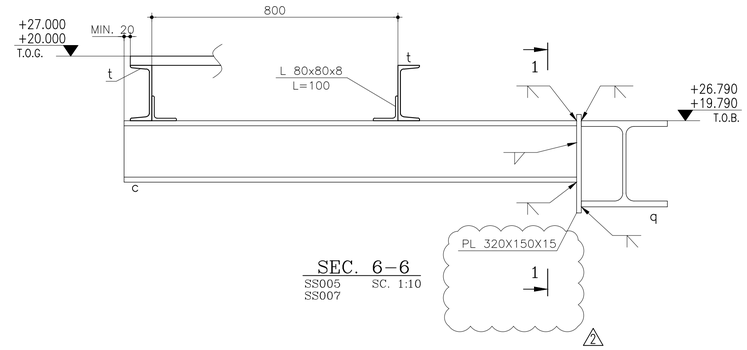

SEC. 6-6
SS005 SC. 1:10
SS007

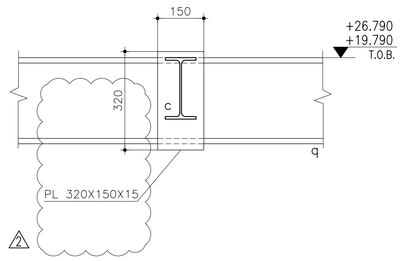

SEC. 1-1
SC. 1:10

DIMENSION A = WIDTH OF ELEVATOR DOOR

NOTES:	ملاحظات:
	۱-جهت فهرست نقشه ها به نقشه CVSS-001 مراجعه شود.
	۲-برای ملاحظات کلی به نقشه CVSS-002 مراجعه شود.
1-FOR REFERENCE DRAWINGS REFER TO DWG. NO. CVSS-001.	
2-FOR GENERAL NOTES REFER TO DWG. NO. CVSS-002.	

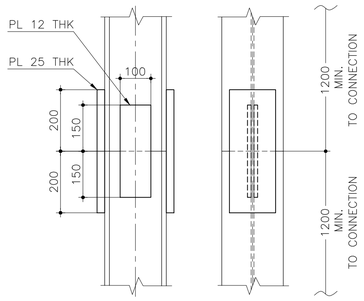

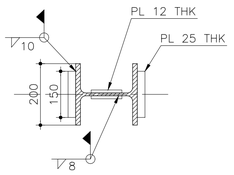

SPLICE DET. OF COL.
SC. 1:10

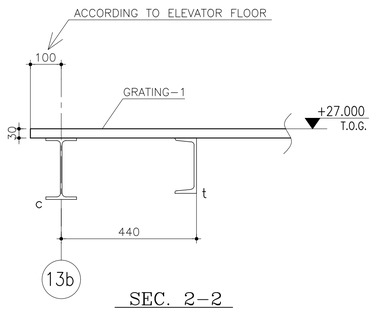

SEC. 2-2
SC. 1:10

Rev.	Date	Revisions description	Drawn by	Designed by	Checked by	Approved1	Approved2
02	1400/2/8	Issued For Construction REVISEDE WHERE INDICATED 3	YAGHOOBI	HADDAD	A.TAHERI	A.TAHERI	Hariri / Oraizi
01	99/12/23	Issued For Construction REVISEDE WHERE INDICATED 1	YAGHOOBI	HADDAD	A.TAHERI	A.TAHERI	Hariri / Oraizi
00	99/11/19	Issued For Approval					

کارفرما: شرکت سهامی ذوب آهن اصفهان

Ordered by: E.S.Co

Contractual Item: 98/131974 98/12/28

Quantity: – Item:

پیمانکار: شرکت مهندسی بین المللی فولاد تکنیک

Contractor : Foolad Technic International Engineering Co.

Mass (Kg) – Ref.

Material – Replaces

عنوان پروژه: احداث کوره پاتیلی شماره ۳ و بازسازی کوره پاتیلی شماره ۱ ناحیه-زیرناحیه: کوره پاتیلی -کوره پاتیلی شماره ۳

Plant-Plant Unit: Ladle Furnace-Ladle Furnace No.3

Sub.Project Title:Construction of LF No.3 and Reconstruction of LF No.1

Designed by	M.HADDAD	Title: GENERAL-GENERAL ELEVATOR PLAN & DETAILS	عنوان:
Checked by	A.TAHERI		Scale: AS SHOWN
Drawn by	H.YAGHOOBI		Format: A1
Approved1	A.TAHERI	E.S.Co. Dwg. Number D E S S M F 3 0 0 0 0 S S 0 0 8	Sub Rev. C 2 — Sheets No. —
Approved2	M.Hariri / M.Oraizi	FIECo. Dwg. Number D E S P L F 3 0 0 0 0 C V S S 0 0 8	Sub Rev. C 2 — Sheet / Follow 1 / –
CAD File No.			

COMPUTER AIDED DESIGN

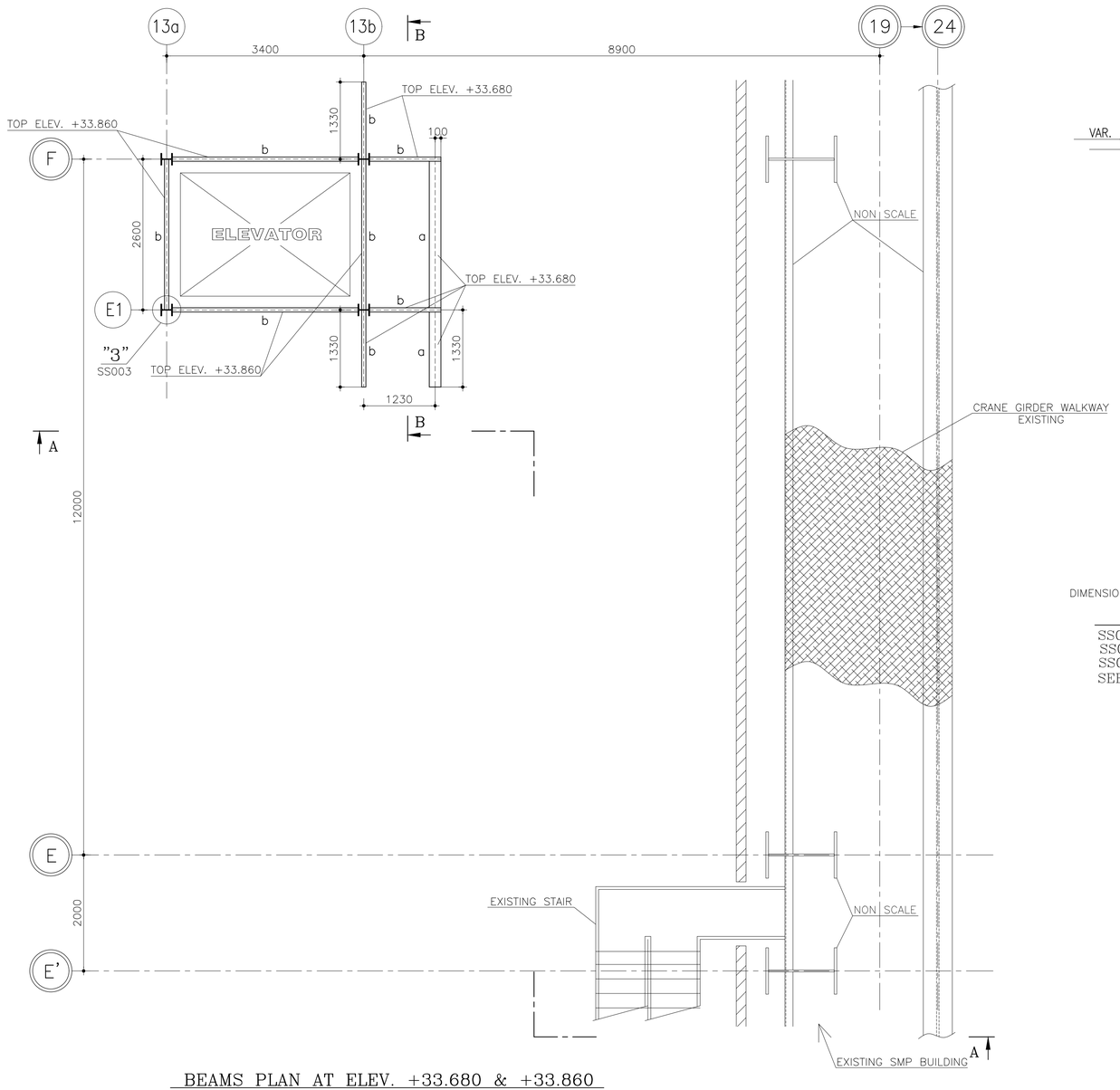

BEAMS PLAN AT ELEV. +33.680 & +33.860

ALL ELEVATION=T.O.B. SC. 1:50

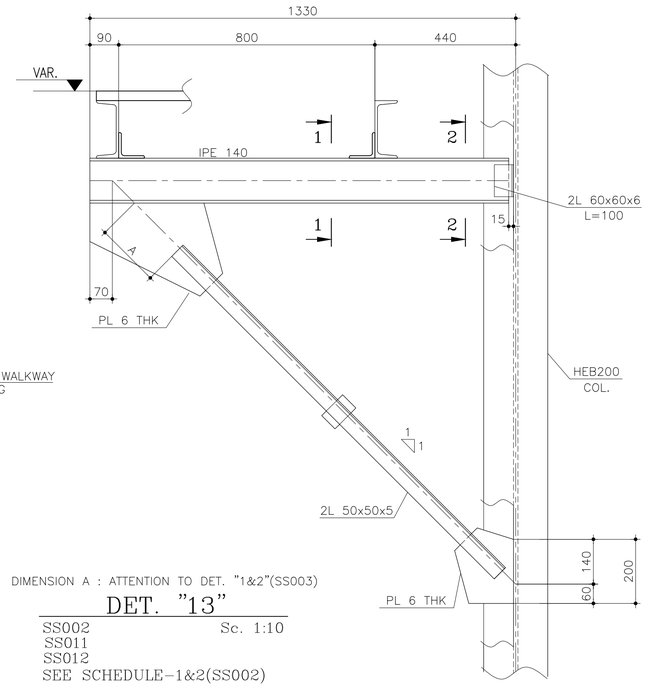

DIMENSION A : ATTENTION TO DET. "1&2"(SS003)

DET. "13"

SS002 Sc. 1:10
SS011
SS012
SEE SCHEDULE-1&2(SS002)

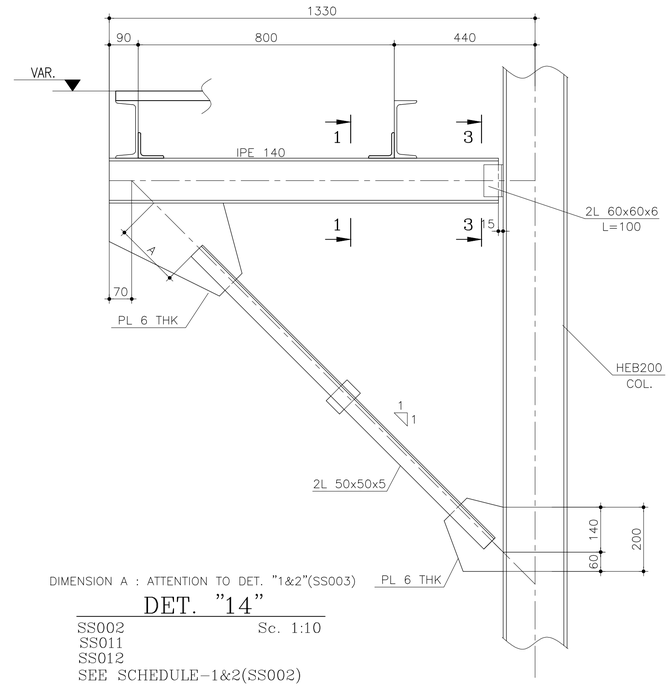

DIMENSION A : ATTENTION TO DET. "1&2"(SS003)

DET. "14"

SS002 Sc. 1:10
SS011
SS012
SEE SCHEDULE-1&2(SS002)

NOTES: ملاحظات:

۱-جهت فهرست نقشه ها به نقشه CVSS-001 مراجعه شود.

۲-برای ملاحظات کلی به نقشه CVSS-002 مراجعه شود.

1-FOR REFERENCE DRAWINGS REFER TO DWG. NO. CVSS-001.

2-FOR GENERAL NOTES REFER TO DWG. NO. CVSS-002.

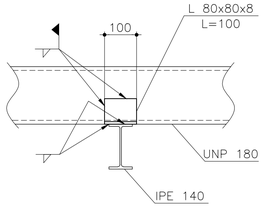

SEC. 1-1

Sc. 1:10

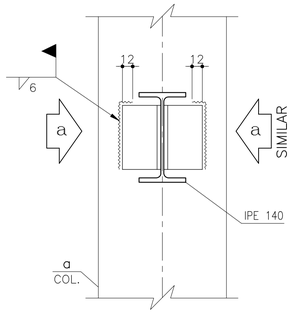

SEC. 2-2 & 3-3

FOR ALL LEVELS SC. 1:5

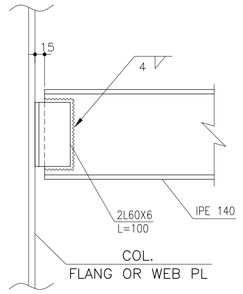

VIEW a

FOR ALL LEVELS SC. 1:5

Rev.	Date	Revisions description	Drawn by	Designed by	Checked by	Approved1	Approved2
01	99/12/23	Issued For Construction REVISEDE WHERE INDICATED	YAGHOOBI	HADDAD	A.TAHERI	A.TAHERI	Hariri / Oraizi
00	99/11/19	Issued For Approval					

کارفرما: شرکت سهامی ذوب آهن اصفهان

Ordered by: E.S.Co

Contractual Item: 98/131974 98/12/28

Quantity: – Item:

پیمانکار: شرکت مهندسی بین المللی فولاد تکنیک

Contractor : Foolad Technic International Engineering Co.

Mass (Kg): – Ref.

Material – Replaces

Plant-Plant Unit: Ladle Furnace-Ladle Furnace No.3

ناحیه-زیرناحیه: کوره پاتیلی -کوره پاتیلی شماره ۳

Sub.Project Title: Construction of LF No.3 and Reconstruction of LF No.1

عنوان پروژه: احداث کوره پاتیلی شماره ۳ و بازسازی کوره پاتیلی شماره ۱

Designed by	M.HADDAD
Checked by	A.TAHERI
Drawn by	H.YAGHOOBI
Approved1	A.TAHERI
Approved2	M.Hariri / M.Oraizi
CAD File No.	

Title: GENERAL-GENERAL ELEVATOR PLAN & DETAILS عنوان:

Scale: AS SHOWN

Format: A1

E.S.Co. Dwg. Number: D|E.S|S.M|F.3|0.0|0.0|S.S|0.0.9| Status C Rev. 1

Sheets No. –

FIECo. Dwg. Number: D|E.S.P.L|F.3|0.0|0.0|C.V|S.S|0.0.9| Status C Rev. 1

Sheet / Follow 1/–

COMPUTER AIDED DESIGN

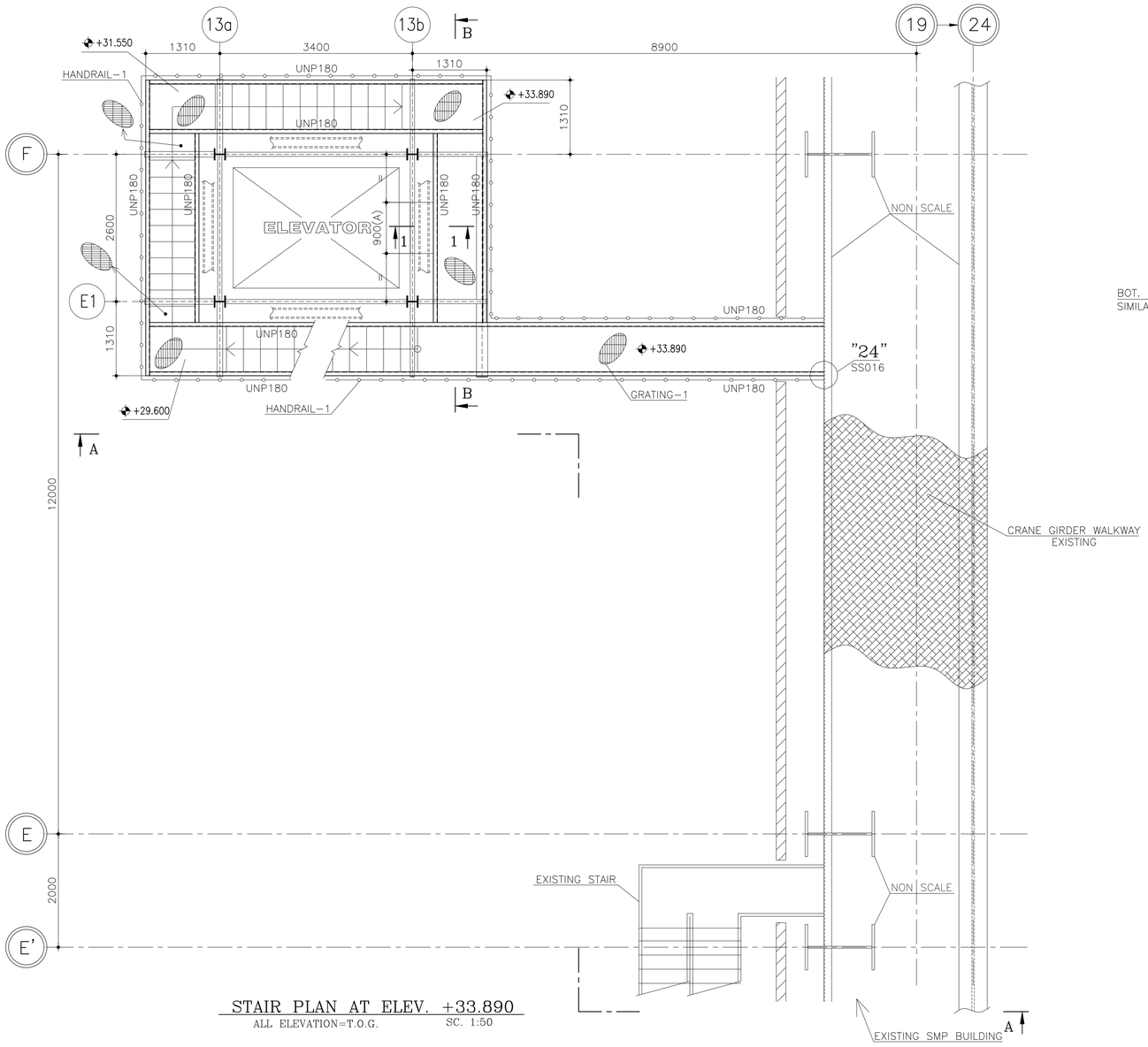

STAIR PLAN AT ELEV. +33.890
ALL ELEVATION=T.O.G. SC. 1:50

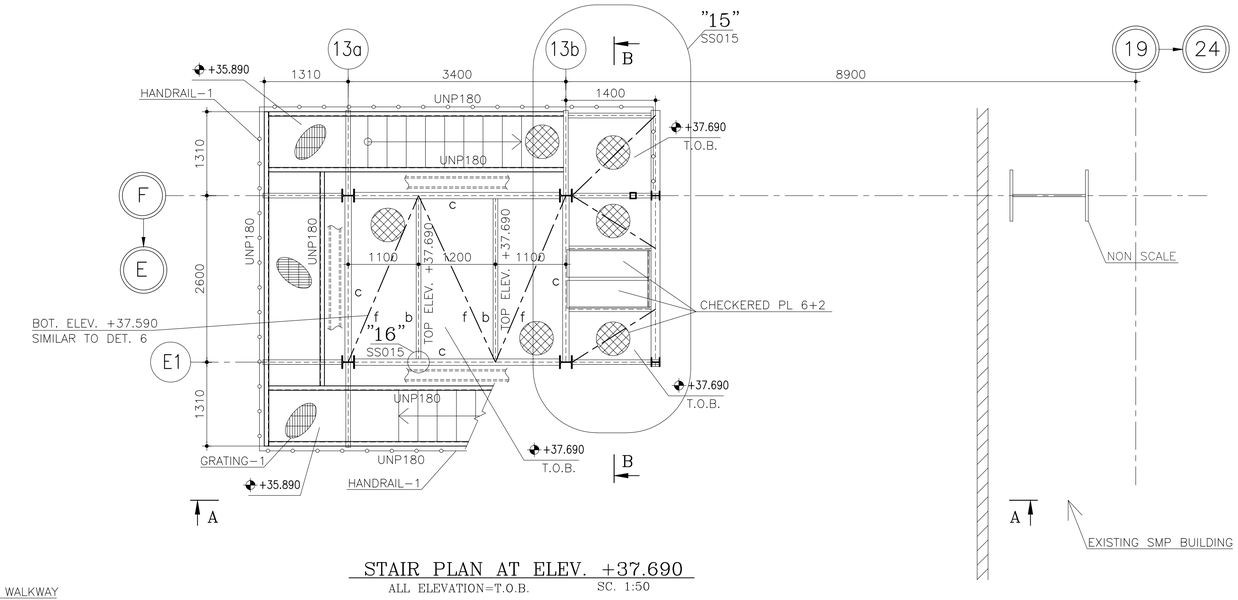

STAIR PLAN AT ELEV. +37.690
ALL ELEVATION=T.O.B. SC. 1:50

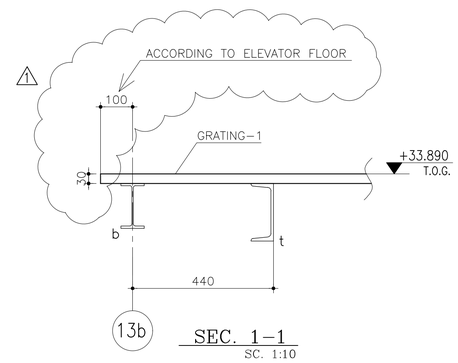

SEC. 1-1
SC. 1:10

DIMENSION A = WIDTH OF ELEVATOR DOOR

NOTES:	ملاحظات:
	۱-جهت فهرست نقشه ها به نقشه CVSS-001 مراجعه شود.
	۲-برای ملاحظات کلی به نقشه CVSS-002 مراجعه شود.
1-FOR REFERENCE DRAWINGS REFER TO DWG. NO. CVSS-001.	
2-FOR GENERAL NOTES REFER TO DWG. NO. CVSS-002.	

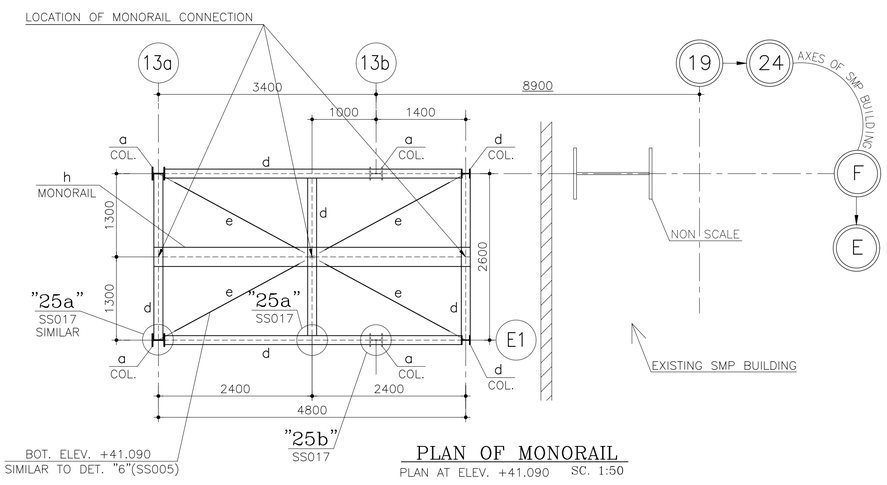

PLAN OF MONORAIL
PLAN AT ELEV. +41.090 SC. 1:50

Rev.	Date	Revisions description	Drawn by	Designed by	Checked by	Approved1	Approved2
01	99/12/23	Issued For Construction REVISEDE WHERE INDICATED 1	YAGHOOBI	HADDAD	A.TAHERI	A.TAHERI	Hariri / Oraizi
00	99/11/19	Issued For Approval					

کارفرما: شرکت سهامی ذوب آهن اصفهان
Ordered by: E.S.Co

پیمانکار: شرکت مهندسی بین المللی فولاد تکنیک
Contractor : Foolad Technic International Engineering Co.

Contractual Item: 98/131974 98/12/28
Quantity: – Item:
Mass (Kg) – Ref.
Material – Replaces

عنوان پروژه: احداث کوره پاتیلی شماره ۳ و بازسازی کوره پاتیلی شماره ۱
Sub.Project Title: Construction of LF No.3 and Reconstruction of LF No.1

ناحیه-زیرناحیه: کوره پاتیلی -کوره پاتیلی شماره ۳
Plant-Plant Unit: Ladle Furnace-Ladle Furnace No.3

Designed by	M.HADDAD
Checked by	A.TAHERI
Drawn by	H.YAGHOOBI
Approved1	A.TAHERI
Approved2	M.Hariri / M.Oraizi
CAD File No.	

Title: GENERAL-GENERAL ELEVATOR PLAN & DETAILS
عنوان:

Scale: AS SHOWN
Format: A1
Sheets No. –
Sheet / Follow 1/–

E.S.Co. Dwg. Number: D E S S M F 3 0 0 0 0 S S 0 1 0 — Status C Rev. 1

PIEC0. Dwg. Number: D E S P L F 3 0 0 0 0 C V S S 0 1 0 — Status C Rev. 1

COMPUTER AIDED DESIGN

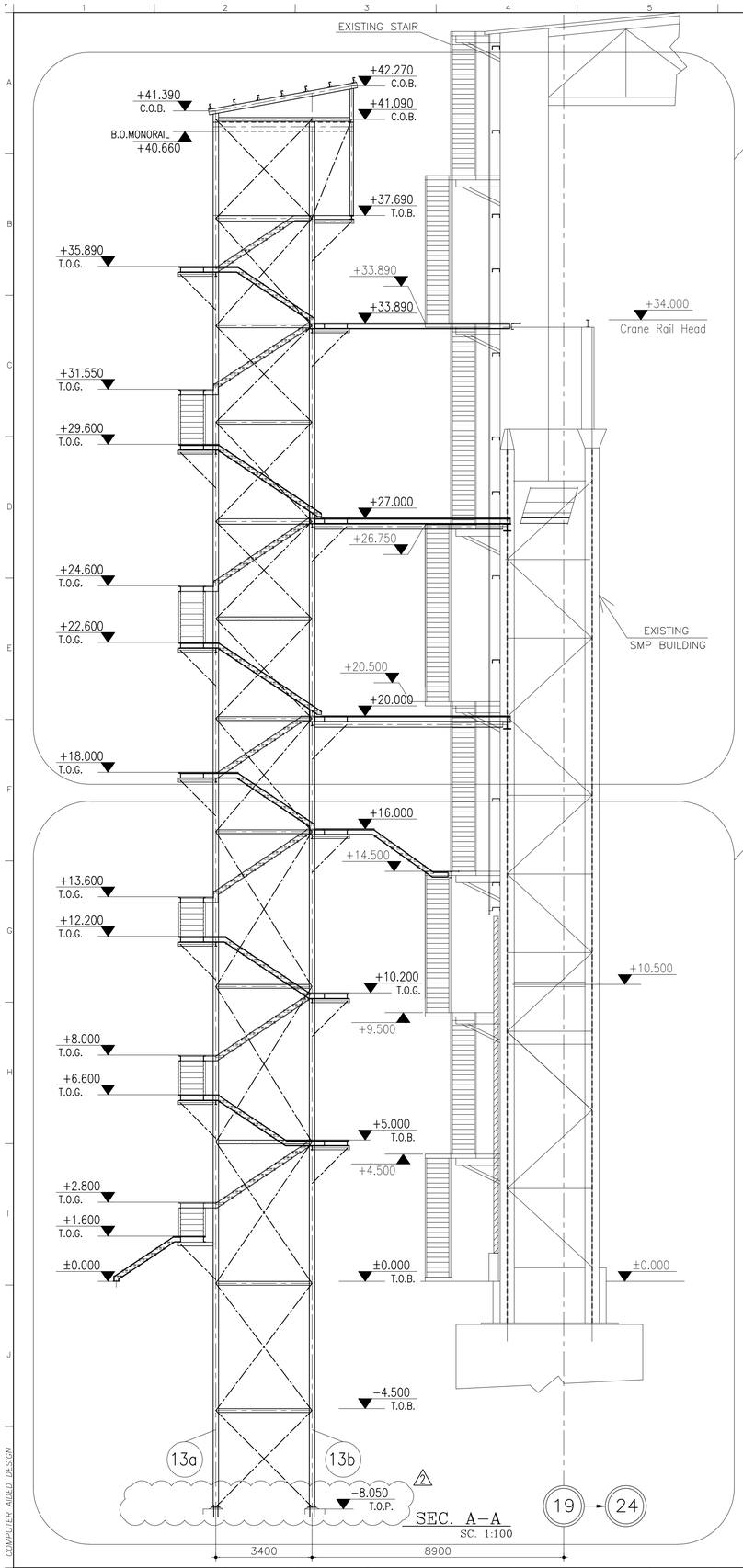

SEC. A–A
SC. 1:100

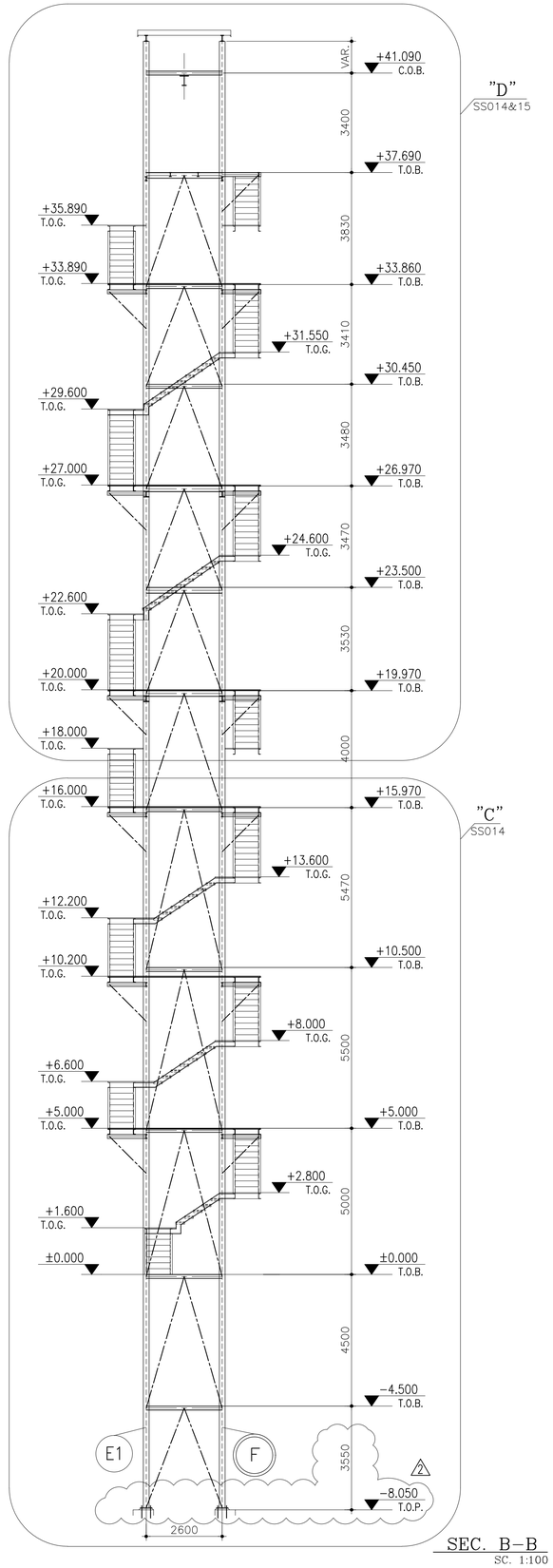

SEC. B–B
SC. 1:100

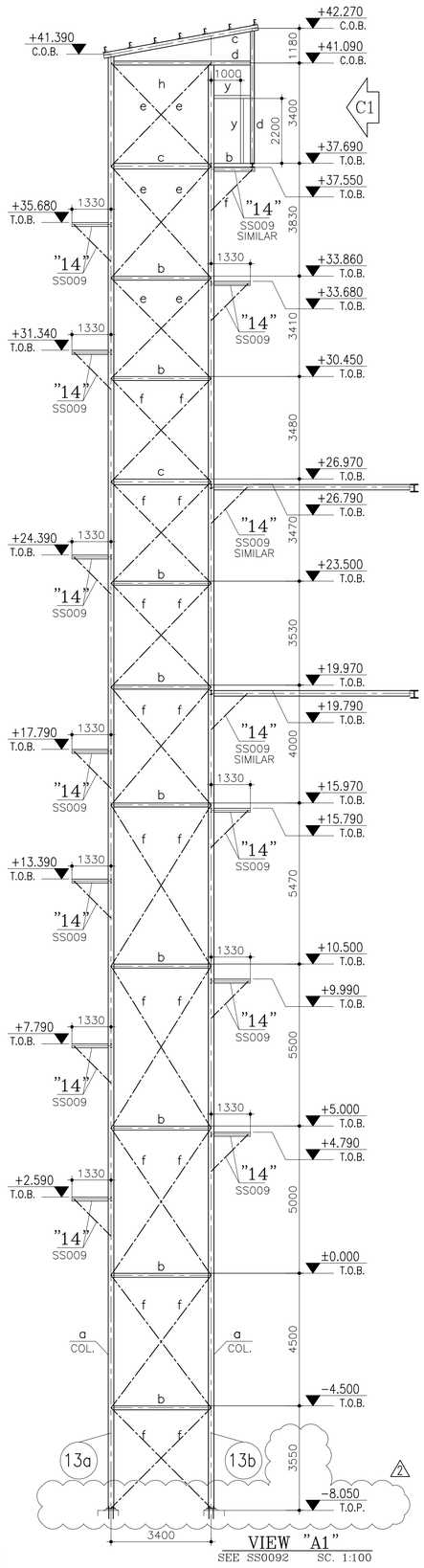

VIEW "A1"
SEE SS0092 SC. 1:100

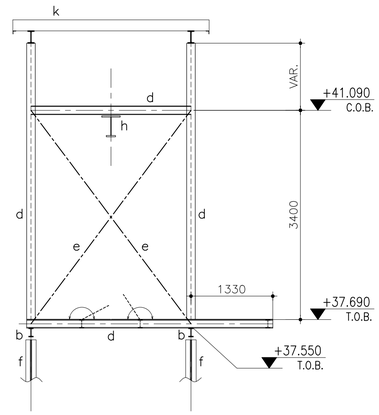

VIEW "C1"
SC. 1:50

NOTES:	ملاحظات:
	۱-جهت فهرست نقشه ها به نقشه CVSS-001 مراجعه شود.
	۲-برای ملاحظات کلی به نقشه CVSS-002 مراجعه شود.
1-FOR REFERENCE DRAWINGS REFER TO DWG. NO. CVSS-001.	
2-FOR GENERAL NOTES REFER TO DWG. NO. CVSS-002.	

Rev.	Date	Revisions description	Drawn by	Designed by	Checked by	Approved1	Approved2
02	1401/4/18	Issued For Construction REVISEDE WHERE INDICATED 2	YAGHOOBI	HADDAD	A.TAHERI	A.TAHERI	Hariri / Oraizi
01	99/12/23	Issued For Construction	YAGHOOBI	HADDAD	A.TAHERI	A.TAHERI	Hariri / Oraizi
00	99/11/19	Issued For Approval					

Ordered by: E.S.Co

کارفرما: شرکت سهامی ذوب آهن اصفهان

Contractor : Foolad Technic International Engineering Co.

پیمانکار: شرکت مهندسی بین المللی فولاد تکنیک

Contractual Item: 98/131974 98/12/28

Quantity: – Item:

Mass (Kg) – Ref.

Material – Replaces

عنوان پروژه: احداث کوره پاتیلی شماره ۳ و بازسازی کوره پاتیلی شماره ۱ ناحیه-زیرناحیه: کوره پاتیلی -کوره پاتیلی شماره ۳

Plant–Plant Unit: Ladle Furnace-Ladle Furnace No.3

Sub.Project Title: Construction of LF No.3 and Reconstruction of LF No.1

Designed by	M.HADDAD
Checked by	A.TAHERI
Drawn by	H.YAGHOOBI
Approved1	A.TAHERI
Approved2	M.Hariri / M.Oraizi
CAD File No.	

Title: GENERAL–GENERAL ELEVATOR SECTIONS & VIEWS

عنوان:

Scale: AS SHOWN

Format: A1

E.S.Co. Dwg. Number: D||E.S||S.M||F.3||0.0||0.0||S.S||0.1.1| Rev. C 2

FIECo. Dwg. Number: D||E.S.P.L||F.3||0.0||0.0||C.V||S.S||0.1.1| Rev. C 2

Sheets No. –

Sheet / Follow 1 / –

COMPUTER AIDED DESIGN

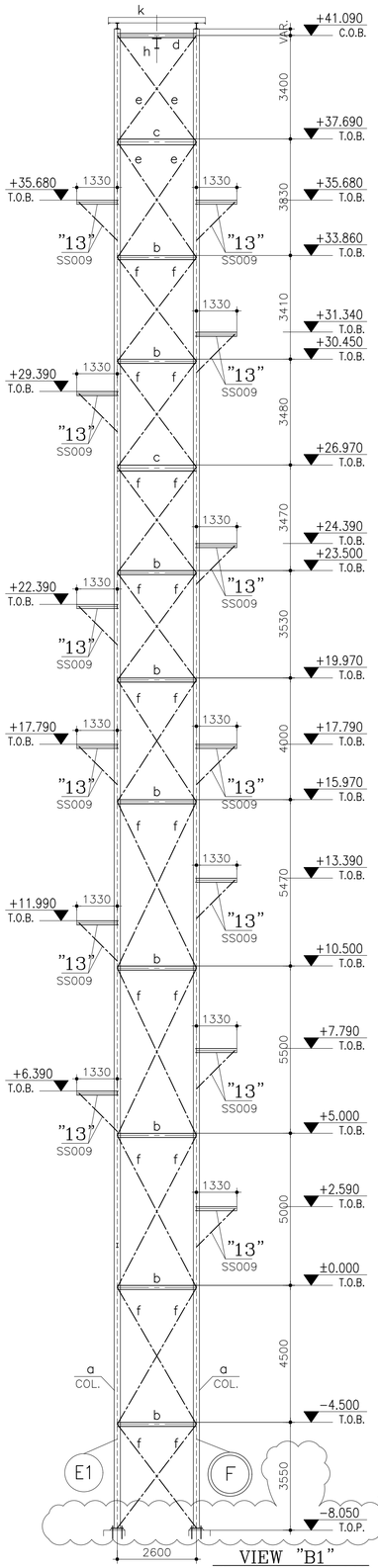

VIEW "B1"
SEE SS0092 SC. 1:100

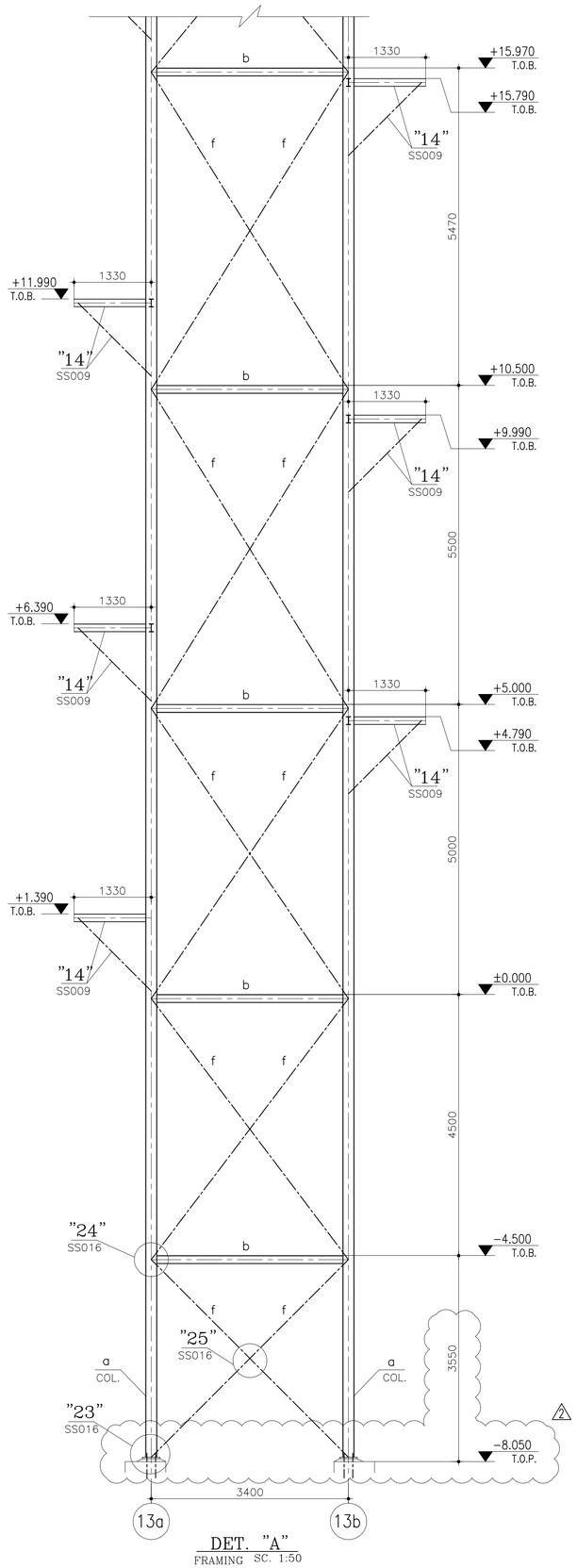

DET. "A"
FRAMING SC. 1:50

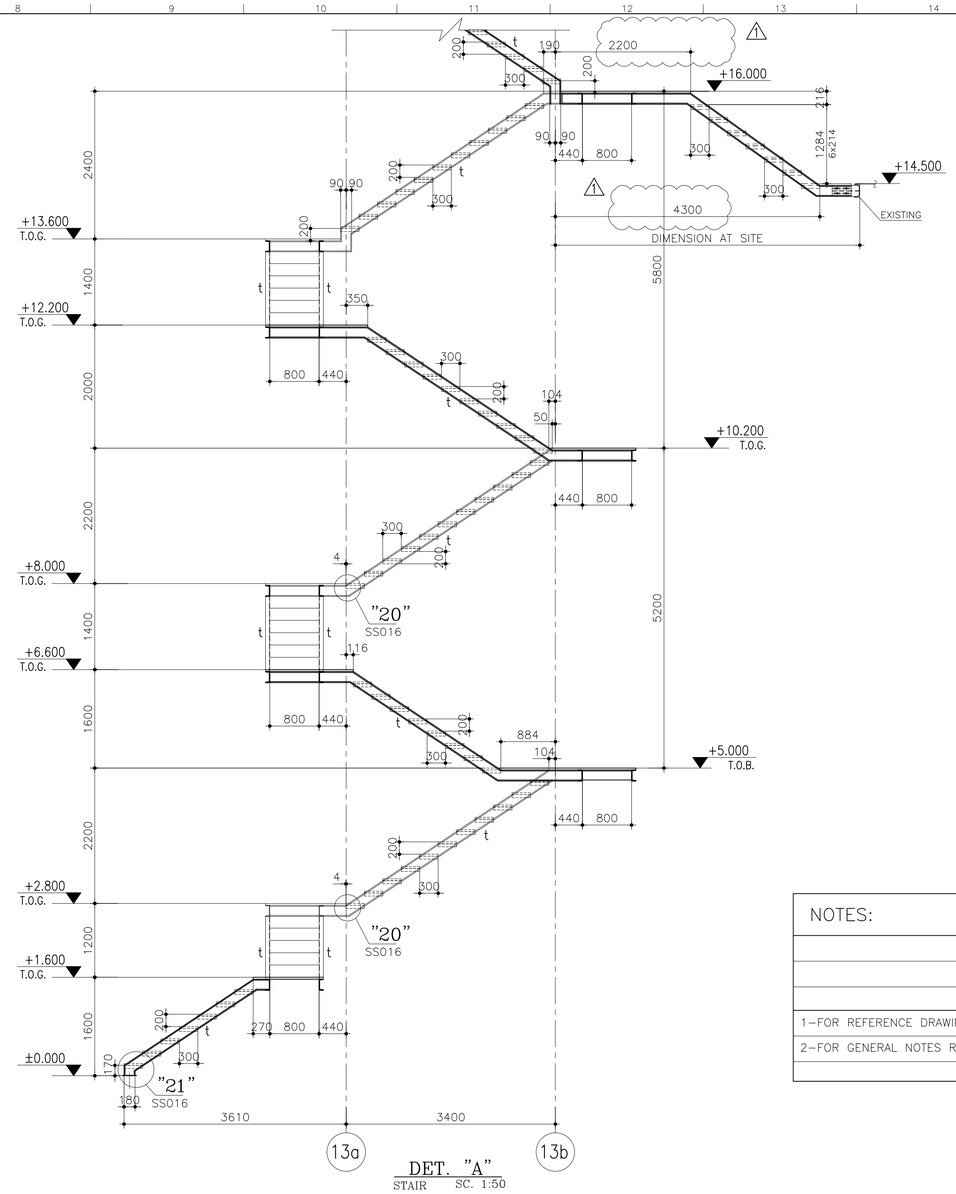

DET. "A"
STAIR SC. 1:50

NOTES:	ملاحظات:
۱-جهت فهرست نقشه ها به نقشه CVSS-001 مراجعه شود.	
۲-برای ملاحظات کلی به نقشه CVSS-002 مراجعه شود.	
1-FOR REFERENCE DRAWINGS REFER TO DWG. NO. CVSS-001.	
2-FOR GENERAL NOTES REFER TO DWG. NO. CVSS-002.	

Rev.	Date	Revisions description	Drawn by	Designed by	Checked by	Approved1	Approved2
02	1401/4/18	Issued For Construction REVISEDE WHERE INDICATED 2	YAGHOOBI	HADDAD	A.TAHERI	A.TAHERI	Hariri / Oraizi
01	99/12/23	Issued For Construction REVISEDE WHERE INDICATED 1	YAGHOOBI	HADDAD	A.TAHERI	A.TAHERI	Hariri / Oraizi
00	99/11/19	Issued For Approval					

کارفرما: شرکت سهامی ذوب آهن اصفهان

Ordered by: E.S.Co

پیمانکار: شرکت مهندسی بین المللی فولاد تکنیک

Contractor : Foolad Technic International Engineering Co.

Contractual Item: 98/131974 — 98/12/28

Quantity: – | Item:

Mass (Kg): – | Ref.

Material: – | Replaces

عنوان پروژه: احداث کوره پاتیلی شماره ۳ و بازسازی کوره پاتیلی شماره ۱

Sub.Project Title: Construction of LF No.3 and Reconstruction of LF No.1

ناحیه-زیرناحیه: کوره پاتیلی-کوره پاتیلی شماره ۳

Plant–Plant Unit: Ladle Furnace–Ladle Furnace No.3

Designed by	M.HADDAD
Checked by	A.TAHERI
Drawn by	H.YAGHOOBI
Approved1	A.TAHERI
Approved2	M.Hariri / M.Oraizi
CAD File No.	

Title: GENERAL–GENERAL ELEVATOR VIEWS & DETAILS

عنوان:

Scale: AS SHOWN

Format: A1

E.S.Co. Dwg. Number: D|E.S|S.M|F.3|0.0|0.0|S.S|0.1.2| — Rev. C 2

FIECo. Dwg. Number: D|E.S.P.L|F.3|0.0|0.0|C.V|S.S|0.1.2| — Rev. C 2

Sheets No. –

Sheet / Follow: 1 / –

COMPUTER AIDED DESIGN

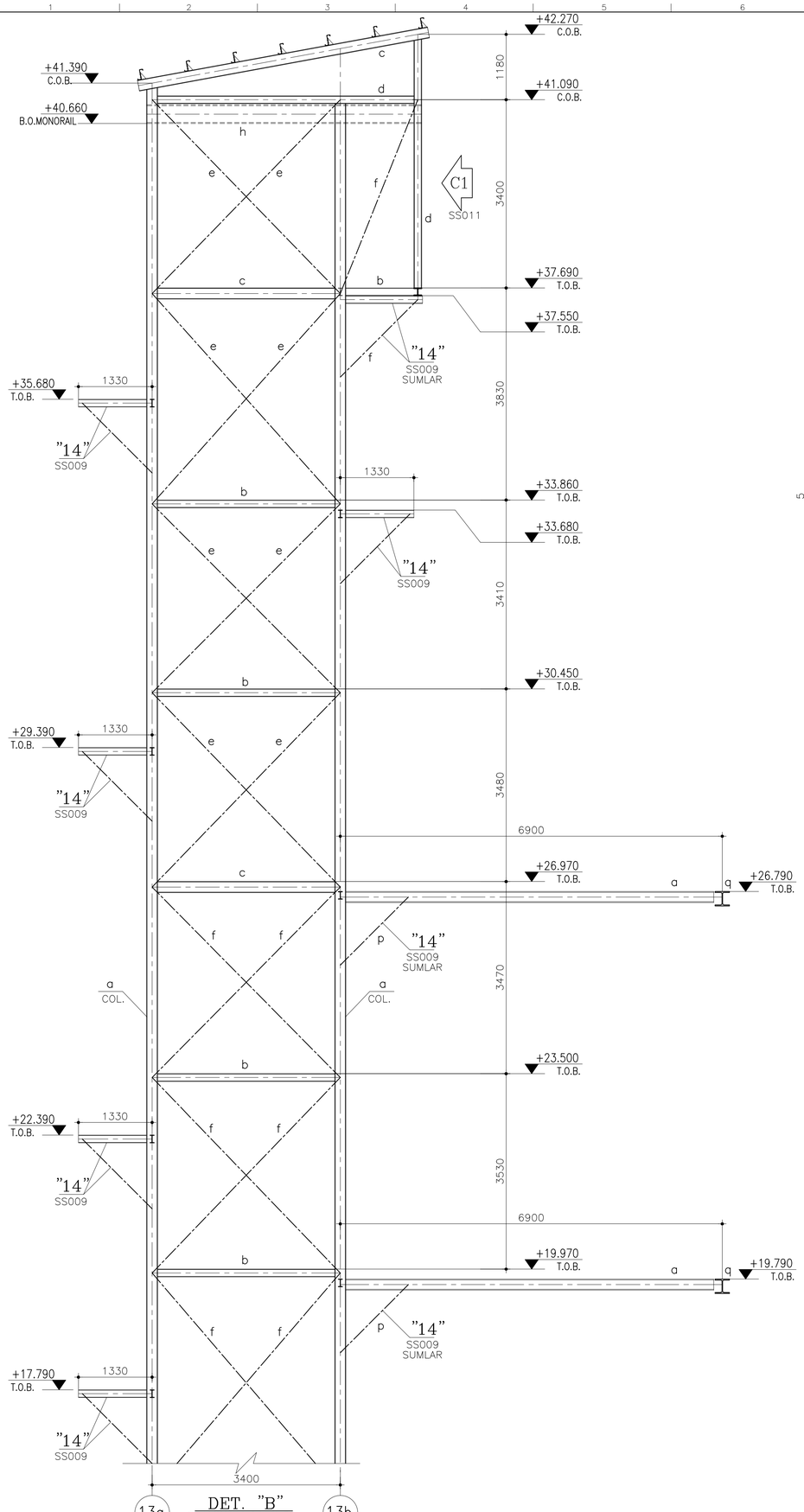

13a DET. "B" FRAMING SC. 1:50 13b

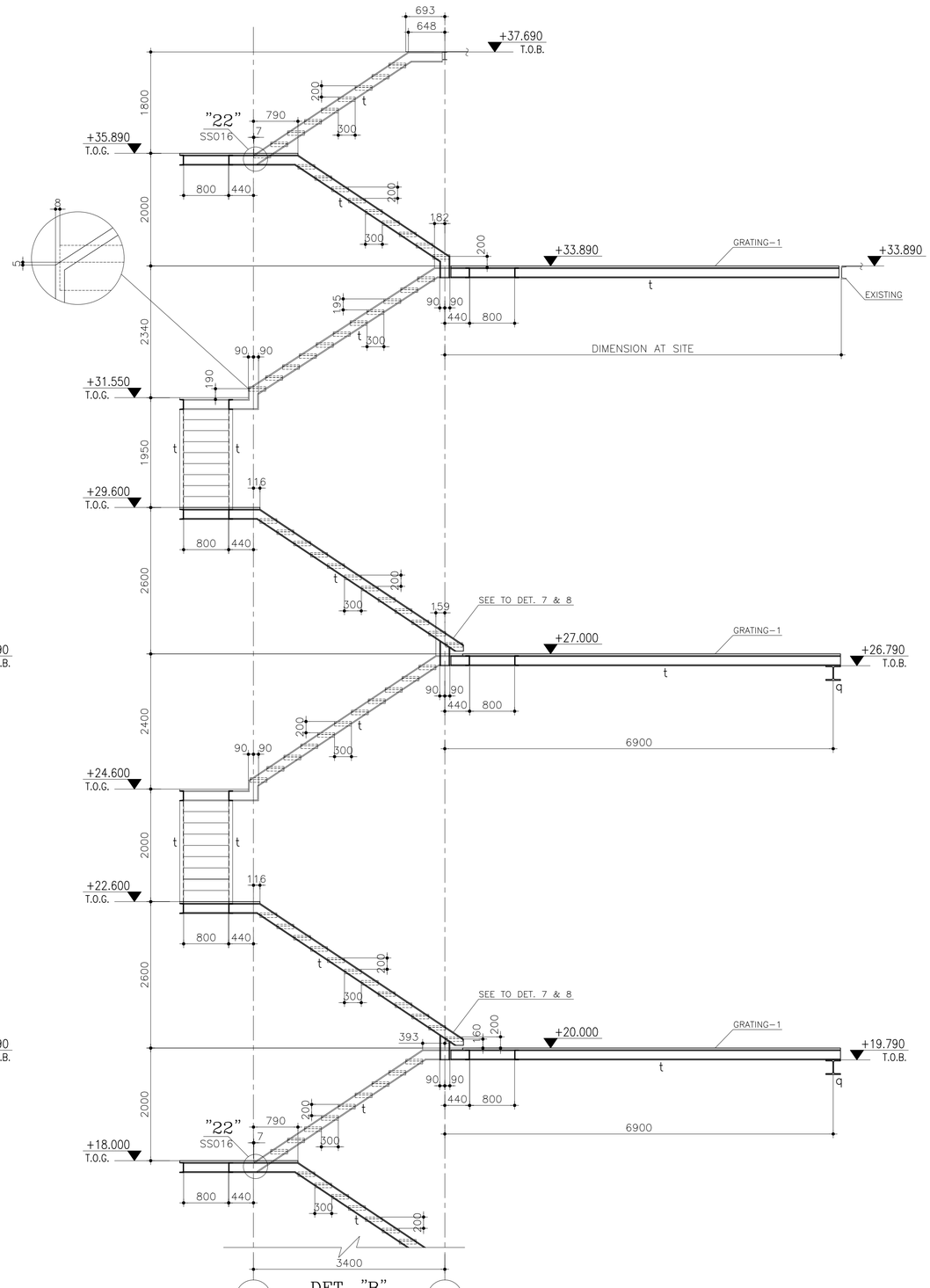

13a DET. "B" STAIR SC. 1:50 13b

NOTES:	ملاحظات:
۱-جهت فهرست نقشه ها به نقشه CVSS-001 مراجعه شود.	
۲-برای ملاحظات کلی به نقشه CVSS-002 مراجعه شود.	
1-FOR REFERENCE DRAWINGS REFER TO DWG. NO. CVSS-001.	
2-FOR GENERAL NOTES REFER TO DWG. NO. CVSS-002.	

Rev.	Date	Revisions description	Drawn by	Designed by	Checked by	Approved1	Approved2
01	99/12/23	Issued For Construction	YAGHOOBI	HADDAD	A.TAHERI	A.TAHERI	Hariri / Oraizi
00	99/11/19	Issued For Approval					

کارفرما: شرکت سهامی ذوب آهن اصفهان

Ordered by: E.S.Co

پیمانکار: شرکت مهندسی بین المللی فولاد تکنیک

Contractor : Foolad Technic International Engineering Co.

Contractual Item: 98/131974 98/12/28

Quantity: – Item:

Mass (Kg) – Ref.

Material – Replaces

عنوان پروژه: احداث کوره پاتیلی شماره ۳ و بازسازی کوره پاتیلی شماره ۱ ناحیه-زیرناحیه: کوره پاتیلی -کوره پاتیلی شماره ۳

Plant-Plant Unit: Ladle Furnace-Ladle Furnace No.3

Sub.Project Title: Construction of LF No.3 and Reconstruction of LF No.1

Designed by	M.HADDAD	Title: GENERAL-GENERAL ELEVATOR DETAILS	عنوان:
Checked by	A.TAHERI		Scale: AS SHOWN
Drawn by	H.YAGHOOBI		Format: A1
Approved1	A.TAHERI	E.S.Co. Dwg. Number D|E.S|S.M|F.3|0.0|0.0|S.S|0.1.3	Status C Rev. 1 — Sheets No. —
Approved2	M.Hariri / M.Oraizi	FIECo. Dwg. Number D|E.S.P.L|F.3|0.0|0.0|C.V|S.S|0.1.3	Status C Rev. 1 — Sheet / Follow 1/–
CAD File No.			

COMPUTER AIDED DESIGN

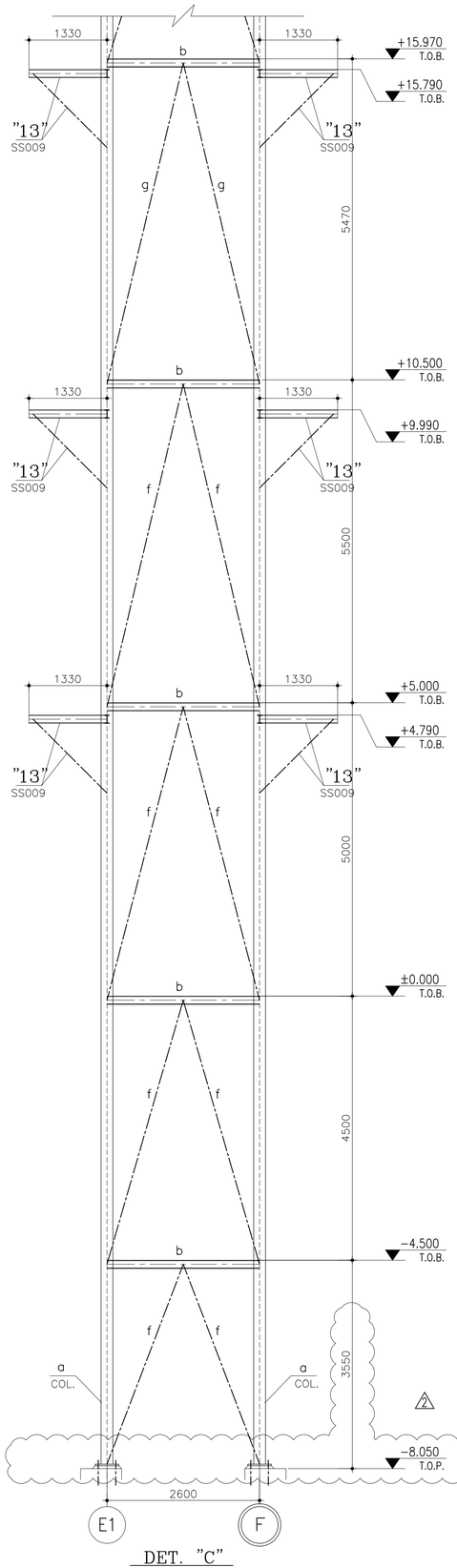

DET. "C"
FRAMING SC. 1:50

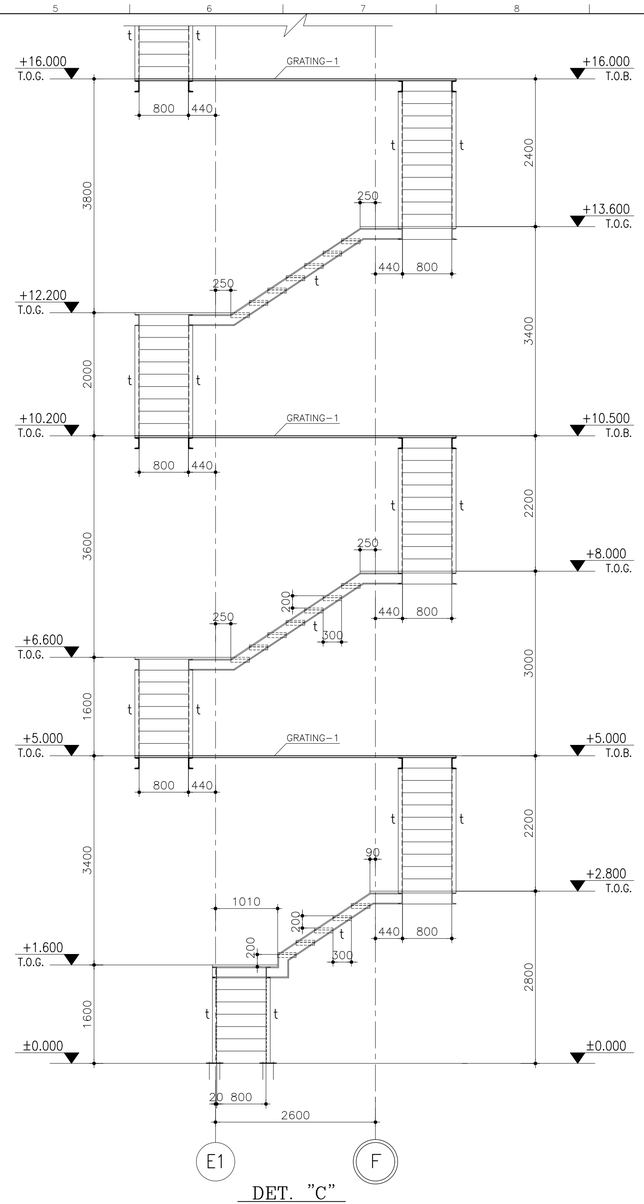

DET. "C"
STAIR SC. 1:50

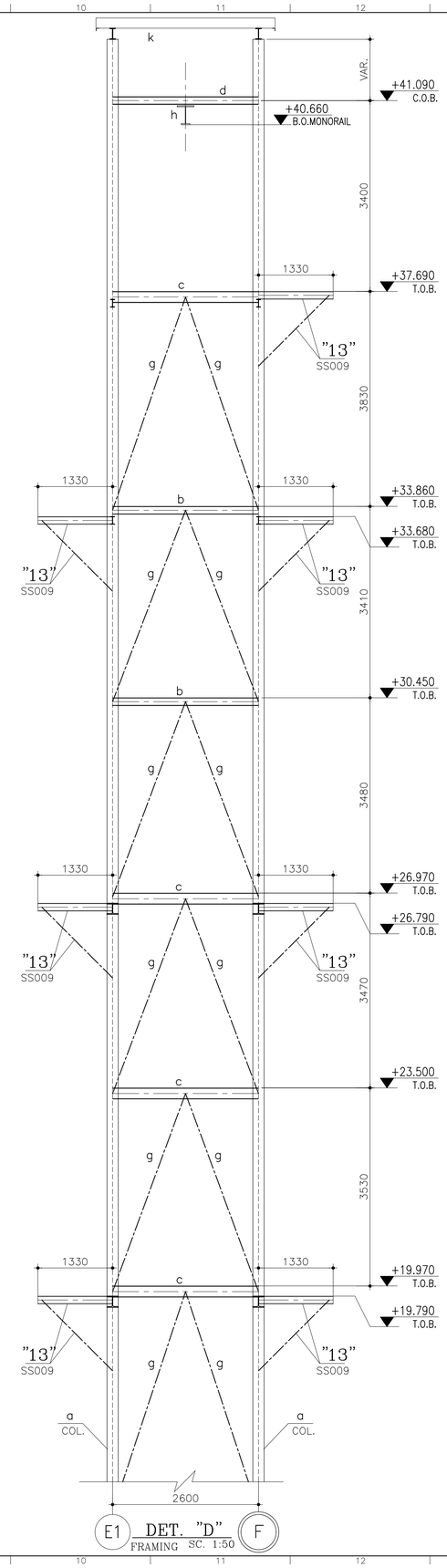

DET. "D"
FRAMING SC. 1:50

NOTES:	ملاحظات:
۱-جهت فهرست نقشه ها به نقشه CVSS-001 مراجعه شود.	
۲-برای ملاحظات کلی به نقشه CVSS-002 مراجعه شود.	
1-FOR REFERENCE DRAWINGS REFER TO DWG. NO. CVSS-001.	
2-FOR GENERAL NOTES REFER TO DWG. NO. CVSS-002.	

Rev.	Date	Revisions description	Drawn by	Designed by	Checked by	Approved1	Approved2
02	1401/4/18	Issued For Construction REVISEDE WHERE INDICATED 2	YAGHOOBI	HADDAD	A.TAHERI	A.TAHERI	Hariri / Oraizi
01	99/12/23	Issued For Construction	YAGHOOBI	HADDAD	A.TAHERI	A.TAHERI	Hariri / Oraizi
00	99/11/19	Issued For Approval					

کارفرما: شرکت سهامی ذوب آهن اصفهان

Ordered by: E.S.Co

Contractual Item: 98/131974 98/12/28

Quantity: – Item:

Mass (Kg) – Ref.

Material – Replaces

پیمانکار: شرکت مهندسی بین المللی فولاد تکنیک

Contractor : Foolad Technic International Engineering Co.

عنوان پروژه: احداث کوره پاتیلی شماره ۳ و بازسازی کوره پاتیلی شماره ۱

Sub.Project Title: Construction of LF No.3 and Reconstruction of LF No.1

ناحیه-زیرناحیه: کوره پاتیلی -کوره پاتیلی شماره ۳

Plant-Plant Unit: Ladle Furnace-Ladle Furnace No.3

Designed by	M.HADDAD
Checked by	A.TAHERI
Drawn by	H.YAGHOOBI
Approved1	A.TAHERI
Approved2	M.Hariri / M.Oraizi
CAD File No.	

Title: GENERAL-GENERAL ELEVATOR DETAILS

عنوان:

Scale: AS SHOWN

Format: A1

E.S.Co. Dwg. Number: D||E.S||S.M||F.3||0.0||0.0||S.S||0.1.4| — Rev. C 2

FIECo. Dwg. Number: D||E.S.P.L||F.3||0.0||0.0||C.V||S.S||0.1.4| — Rev. C 2

Sheets No. –

Sheet / Follow 1/–

COMPUTER AIDED DESIGN

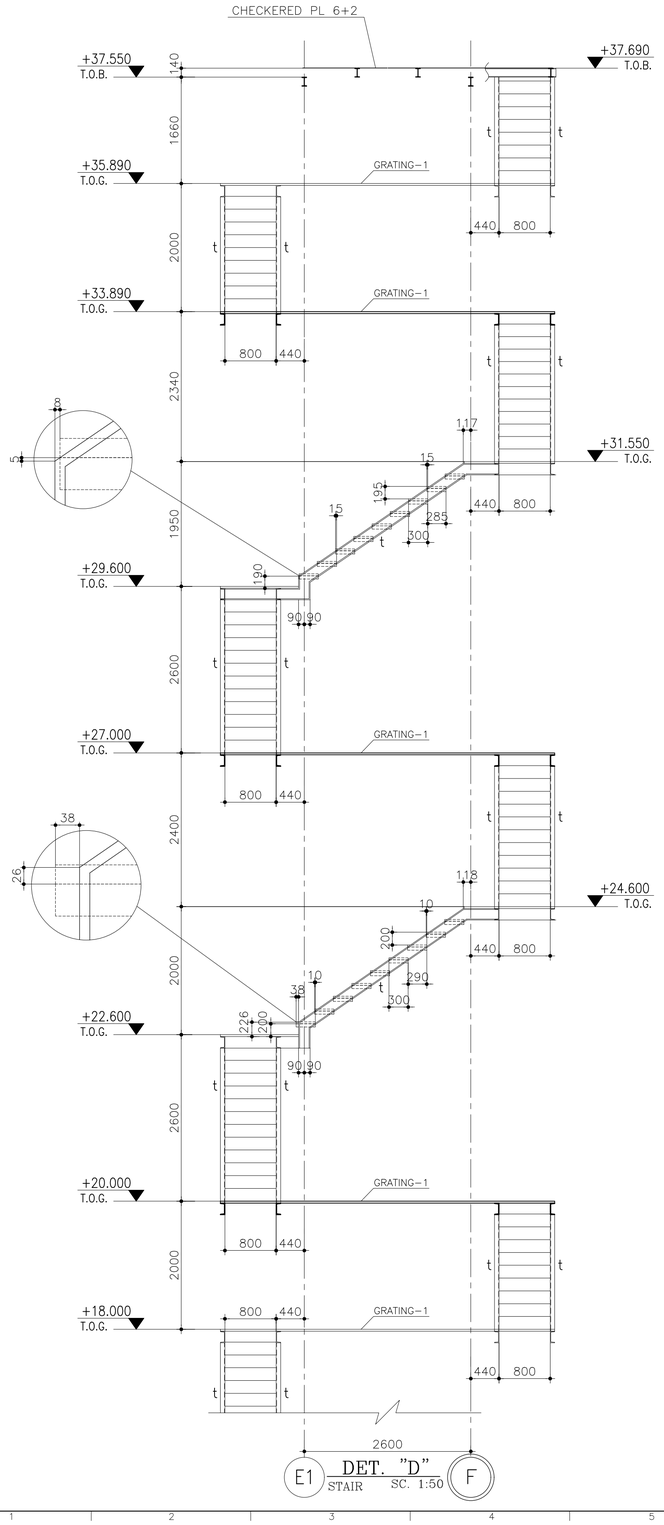

DET. "D"
STAIR SC. 1:50

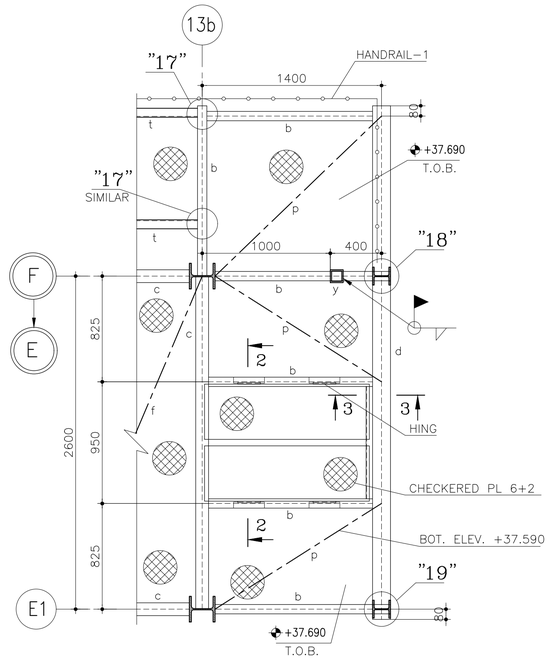

DET. "15"
SS010 SC. 1:25

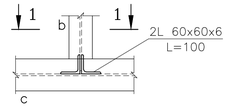

DET. "16"
SS010 SC. 1:10

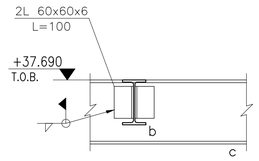

SECT. 1-1
SC. 1:10

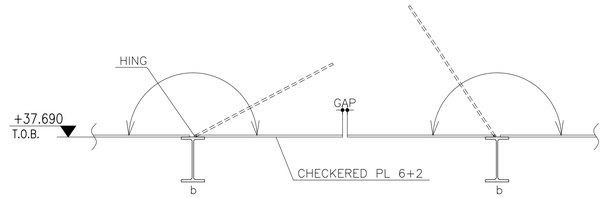

SEC. 2-2
SC. 1:10

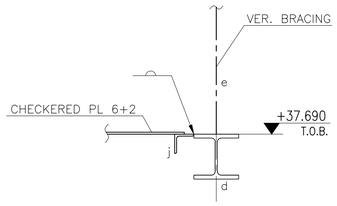

SEC. 3-3
SC. 1:10

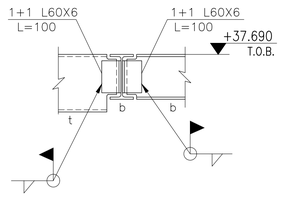

DET. "17"
SC. 1:10

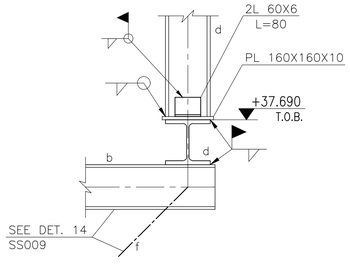

DET. "18"
SC. 1:10

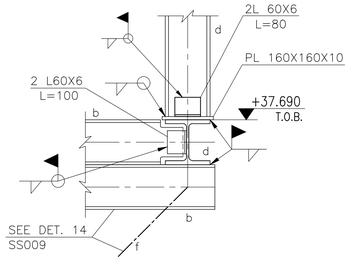

DET. "19"
SC. 1:10

NOTES:	ملاحظات:
	۱-جهت فهرست نقشه ها به نقشه CVSS-001 مراجعه شود.
	۲-برای ملاحظات کلی به نقشه CVSS-002 مراجعه شود.
1-FOR REFERENCE DRAWINGS REFER TO DWG. NO. CVSS-001.	
2-FOR GENERAL NOTES REFER TO DWG. NO. CVSS-002.	

Rev.	Date	Revisions description	Drawn by	Designed by	Checked by	Approved1	Approved2
01	99/12/23	Issued For Construction	YAGHOOBI	HADDAD	A.TAHERI	A.TAHERI	Hariri / Oraizi
00	99/11/19	Issued For Approval					

Ordered by: E.S.Co

کارفرما: شرکت سهامی ذوب آهن اصفهان

Contractual Item: 98/131974 / 98/12/28

Quantity: – Item:

Mass (Kg): – Ref.

Material: – Replaces

پیمانکار: شرکت مهندسی بین المللی فولاد تکنیک

Contractor : Foolad Technic International Engineering Co.

عنوان پروژه: احداث کوره پاتیلی شماره ۳ و بازسازی کوره پاتیلی شماره ۱

ناحیه-زیرناحیه: کوره پاتیلی -کوره پاتیلی شماره ۳

Plant-Plant Unit: Ladle Furnace-Ladle Furnace No.3

Sub.Project Title:Construction of LF No.3 and Reconstruction of LF No.1

Designed by	M.HADDAD	Title: GENERAL-GENERAL ELEVATOR DETAILS & SECTIONS	عنوان:
Checked by	A.TAHERI		Scale: AS SHOWN
Drawn by	H.YAGHOOBI		Format: A1
Approved1	A.TAHERI	E.S.Co. Dwg. Number: D E S S M F 3 0 0 0 0 S S 0 1 5 — Status C, Rev. 1	Sheets No. —
Approved2	M.Hariri / M.Oraizi	PIECo. Dwg. Number: D E S P L F 3 0 0 0 0 C V S S 0 1 5 — Status C, Rev. 1	Sheet / Follow 1/–
CAD File No.			

COMPUTER AIDED DESIGN

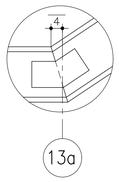

DET. "20"
SS012 SC. 1:10

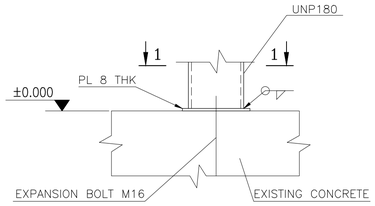

DET. "21"
SS012 SC. 1:10

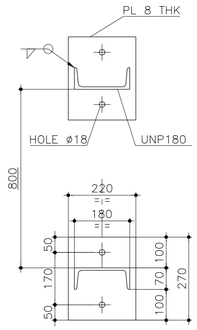

SEC. 1-1
Sc. 1:10

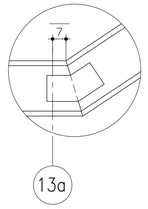

DET. "22"
SS013 SC. 1:10

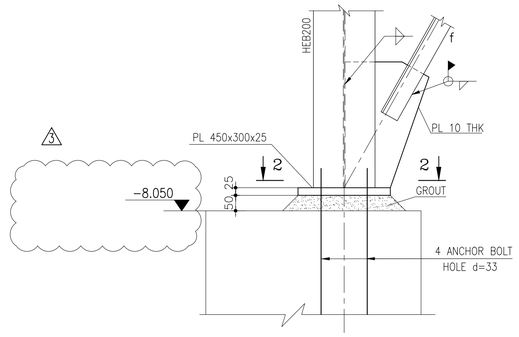

DET. "23"
SS012 SC. 1:10
SEE SCHEDULE-1&2(SS002)

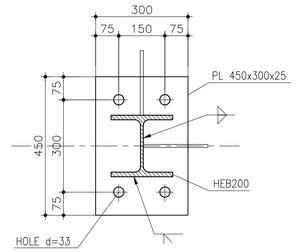

SEC. 2-2
Sc. 1:10

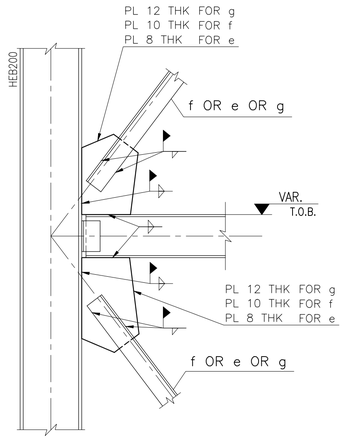

TYPICAL SEC. OF VER. BRACING
SEE SCHEDULE-1&2(SS002) Sc. 1:10

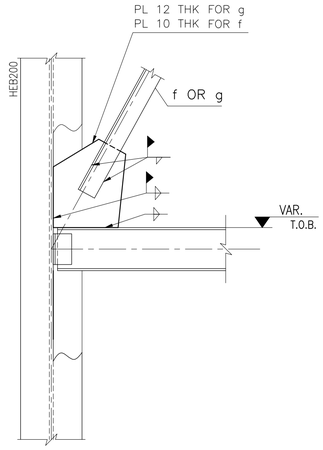

TYPICAL SEC. OF VER. BRACING
SEE SCHEDULE-1&2(SS002) Sc. 1:10

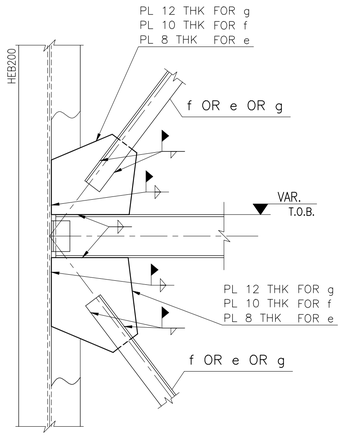

TYPICAL SEC. OF VER. BRACING
SEE SCHEDULE-1&2(SS002) Sc. 1:10

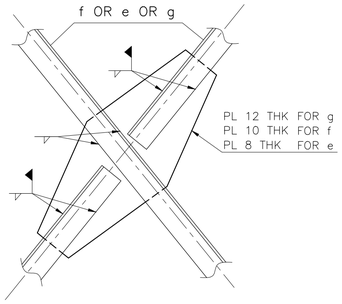

TYPICAL SEC. OF VER. BRACING
SEE SCHEDULE-1&2(SS002) Sc. 1:10

NOTES: ملاحظات:

۱-جهت فهرست نقشه ها به نقشه CVSS-001 مراجعه شود.

۲-برای ملاحظات کلی به نقشه CVSS-002 مراجعه شود.

1-FOR REFERENCE DRAWINGS REFER TO DWG. NO. CVSS-001.

2-FOR GENERAL NOTES REFER TO DWG. NO. CVSS-002.

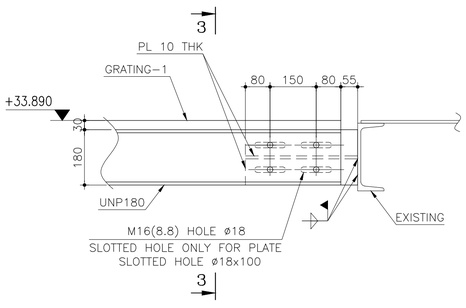

* اتصال از نوع انکایی اجرا شود و در پیچ نیروی پیش تنیدگی اعمال نگردد.

DET. "24"
SS010 SC. 1:10

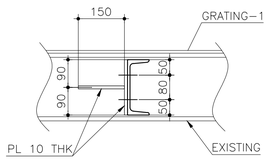

SEC. 3-3
Sc. 1:10

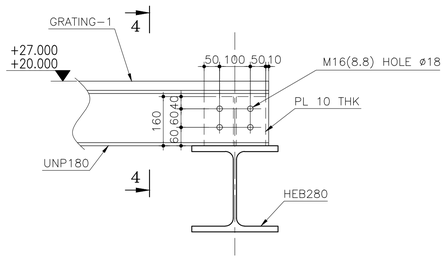

DET. "25"
SS006 SC. 1:10
SS008

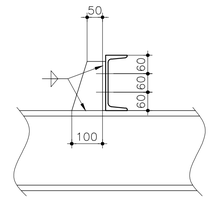

SEC. 4-4
Sc. 1:10

Rev.	Date	Revisions description	Drawn by	Designed by	Checked by	Approved1	Approved2
03	1401/4/18	Issued For Construction REVISEDE WHERE INDICATED 3	YAGHOOBI	HADDAD	A.TAHERI	A.TAHERI	Hariri / Oraizi
02	1400/2/6	Issued For Construction REVISEDE WHERE INDICATED 2	YAGHOOBI	HADDAD	A.TAHERI	A.TAHERI	Hariri / Oraizi
01	99/12/23	Issued For Construction REVISEDE WHERE INDICATED 1	YAGHOOBI	HADDAD	A.TAHERI	A.TAHERI	Hariri / Oraizi
00	99/11/19	Issued For Approval					

کارفرما: شرکت سهامی ذوب آهن اصفهان

Ordered by: E.S.Co

پیمانکار: شرکت مهندسی بین المللی فولاد تکنیک

Contractor : Foolad Technic International Engineering Co.

Contractual Item: 98/131974 98/12/28

Quantity: – Item:

Mass (Kg) – Ref.

Material – Replaces

عنوان پروژه: احداث کوره پاتیلی شماره ۳ و بازسازی کوره پاتیلی شماره ۱

Sub.Project Title: Construction of LF No.3 and Reconstruction of LF No.1

ناحیه-زیرناحیه: کوره پاتیلی -کوره پاتیلی شماره ۳

Plant-Plant Unit: Ladle Furnace-Ladle Furnace No.3

Designed by	M.HADDAD
Checked by	A.TAHERI
Drawn by	H.YAGHOOBI
Approved1	A.TAHERI
Approved2	M.Hariri / M.Oraizi
CAD File No.	

عنوان: Title: GENERAL-GENERAL ELEVATOR DETAILS & SECTIONS

E.S.Co. Dwg. Number: D|E.S|S.M|F.3|0.0|0.0|S.S|0.1.6| Sub Rev. C 3

FIECo. Dwg. Number: D|E.S.P.L|F.3|0.0|0.0|C.V|S.S|0.1.6| Sub Rev. C 3

Scale: AS SHOWN

Format: A1

Sheets No. –

Sheet / Follow 1/–

COMPUTER AIDED DESIGN

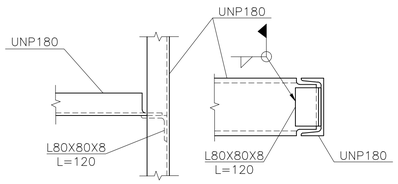

CONNECTION DET. OF UNP180 TO UNP180
Sc. 1:10

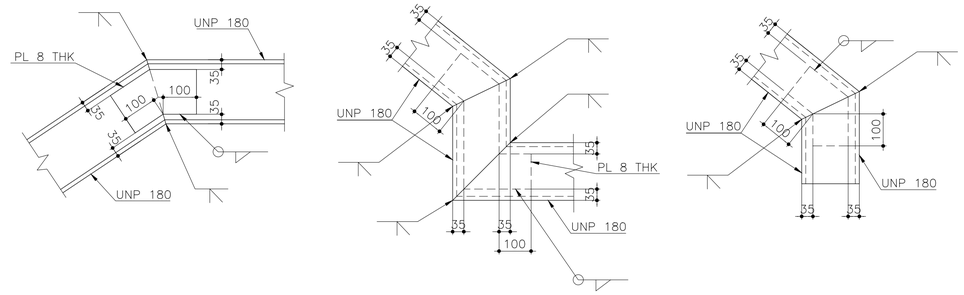

TYPICAL DET. FOR ALL BEND LINE OF UNP180
Sc. 1:10

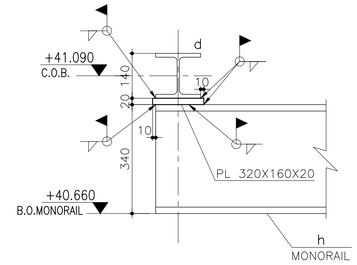

DET. OF MONORAIL CONNECTION
Sc. 1:10

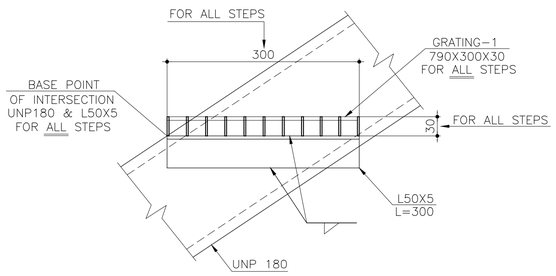

TYPICAL DET. FOR STEP OF STAIR
Sc. 1:5

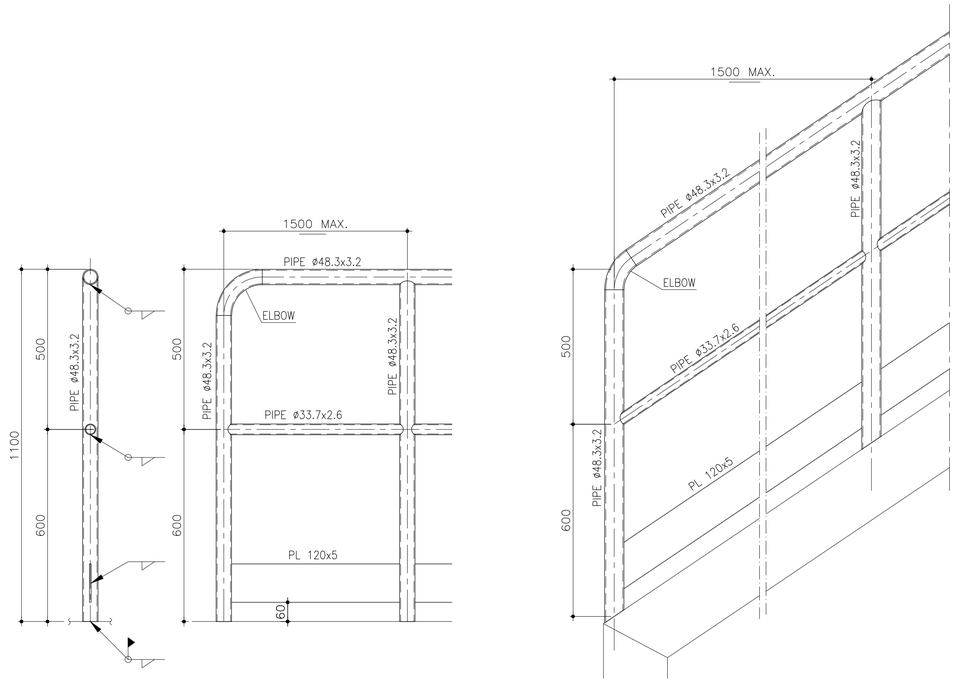

DETAIL OF HANDRAIL-1
SYMBOL :
Sc. 1:10

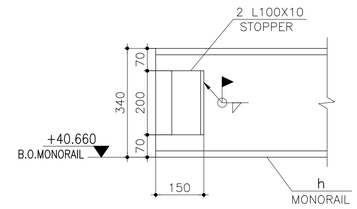

DET. OF STOPPER CONNECTION
Sc. 1:10

NOTES:	ملاحظات:
۱-جهت فهرست نقشه ها به نقشه CVSS-001 مراجعه شود.	
۲-برای ملاحظات کلی به نقشه CVSS-002 مراجعه شود.	
1-FOR REFERENCE DRAWINGS REFER TO DWG. NO. CVSS-001.	
2-FOR GENERAL NOTES REFER TO DWG. NO. CVSS-002.	

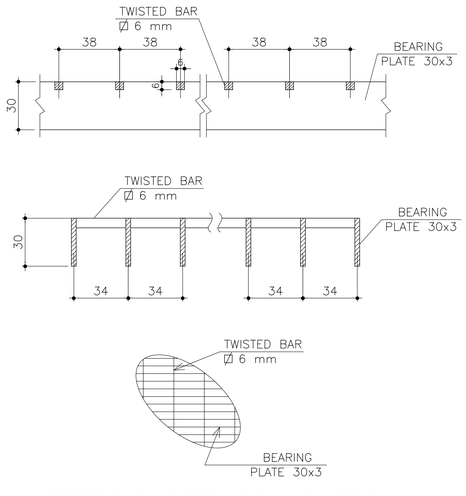

TYPICAL DET. OF GRATING-1
Sc. 1:2

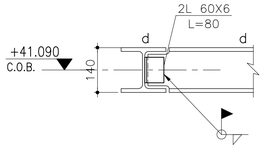

DET. "25a"
SS010
SC. 1:10

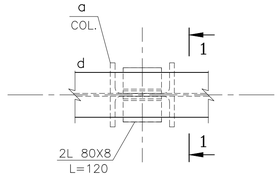

DET. "25b"
SS010
SC. 1:10

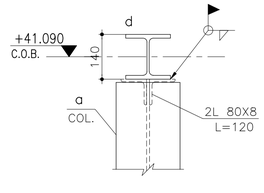

SEC. 1-1
SC. 1:10

Rev.	Date	Revisions description	Drawn by	Designed by	Checked by	Approved1	Approved2
01	99/12/23	Issued For Construction	YAGHOOBI	HADDAD	A.TAHERI	A.TAHERI	Hariri / Oraizi
00	99/11/19	Issued For Approval					

کارفرما: شرکت سهامی ذوب آهن اصفهان

Ordered by: E.S.Co

پیمانکار: شرکت مهندسی بین المللی فولاد تکنیک

Contractor : Foolad Technic International Engineering Co.

Contractual Item: 98/131974 98/12/28
Quantity: –
Item:
Mass (Kg): –
Ref.
Material: –
Replaces

عنوان پروژه: احداث کوره پاتیلی شماره ۳ و بازسازی کوره پاتیلی شماره ۱ ناحیه-زیرناحیه: کوره پاتیلی -کوره پاتیلی شماره ۳

Plant-Plant Unit: Ladle Furnace-Ladle Furnace No.3
Sub.Project Title: Construction of LF No.3 and Reconstruction of LF No.1

Designed by	M.HADDAD	Title: عنوان: GENERAL-GENERAL ELEVATOR DETAILS & SECTIONS	
Checked by	A.TAHERI		Scale: AS SHOWN
Drawn by	H.YAGHOOBI		Format: A1
Approved1	A.TAHERI	E.S.Co. Dwg. Number: D E S S M F 3 0 0 0 0 S S 0 1 7 — Status: C, Rev: 1	Sheets No. —
Approved2	M.Hariri / M.Oraizi	FIECo. Dwg. Number: D E S P L F 3 0 0 0 0 C V S S 0 1 7 — Status: C, Rev: 1	Sheet / Follow 1/–
CAD File No.			

COMPUTER AIDED DESIGN

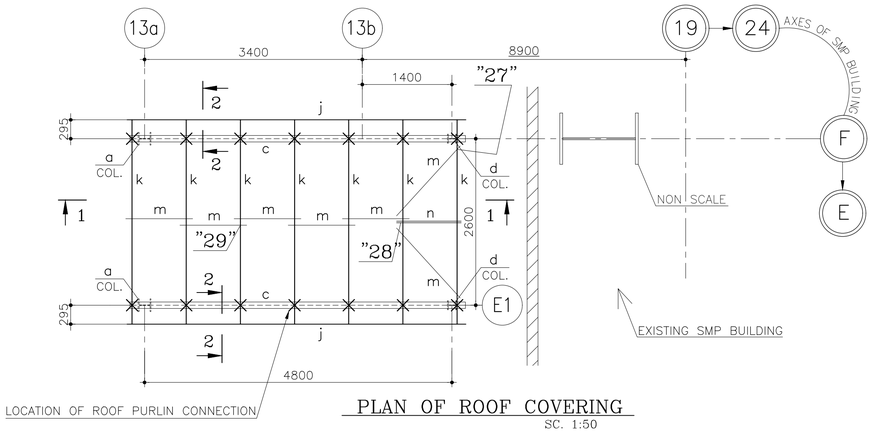

PLAN OF ROOF COVERING
SC. 1:50

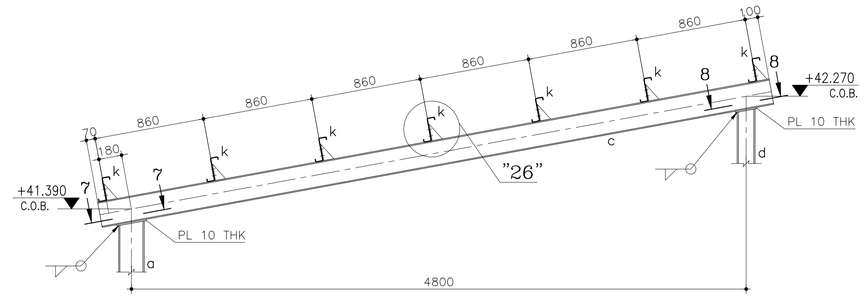

SEC. 1–1
SC. 1:25

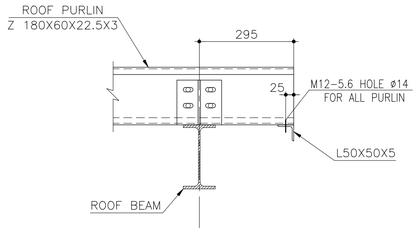

SEC. 2–2
Sc. 1:10

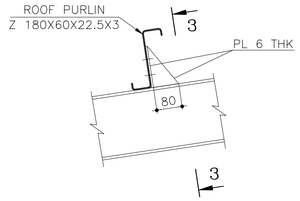

DET. "26"
Sc. 1:10

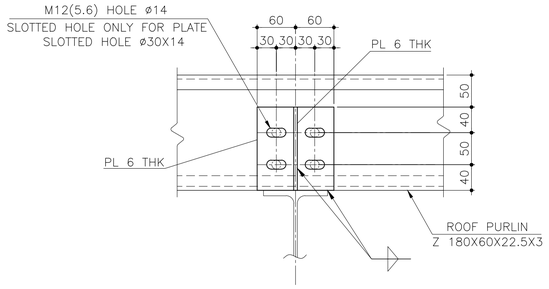

SEC. 3–3
Sc. 1:5

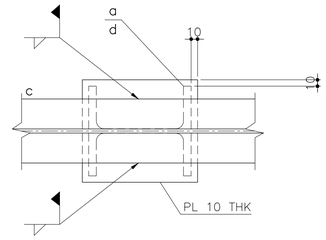

SEC. 7–7 & 8–8
Sc. 1:5

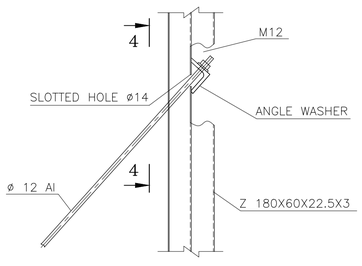

DET. "27"
Sc. 1:10

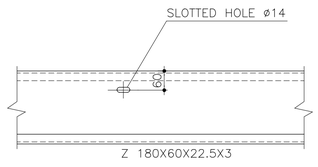

SEC. 4–4
Sc. 1:10

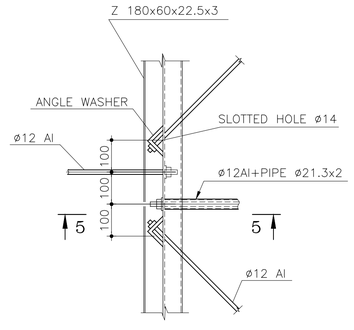

DET. "28"
Sc. 1:10

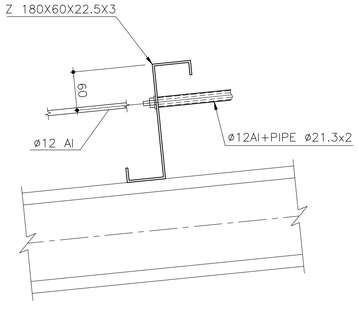

SEC. 5–5
Sc. 1:5

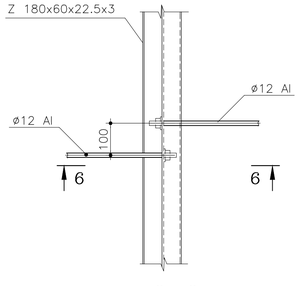

DET. "29"
Sc. 1:10

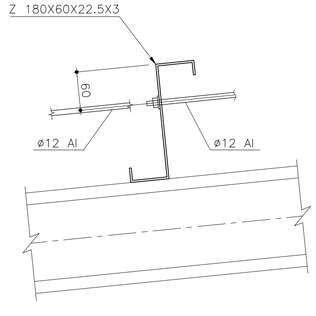

SEC. 6–6
Sc. 1:5

NOTES:	ملاحظات:
۱-جهت فهرست نقشه ها به نقشه CVSS-001 مراجعه شود.	
۲-برای ملاحظات کلی به نقشه CVSS-002 مراجعه شود.	
1-FOR REFERENCE DRAWINGS REFER TO DWG. NO. CVSS-001.	
2-FOR GENERAL NOTES REFER TO DWG. NO. CVSS-002.	

Rev.	Date	Revisions description	Drawn by	Designed by	Checked by	Approved1	Approved2
01	99/12/23	Issued For Construction	YAGHOOBI	HADDAD	A.TAHERI	A.TAHERI	Hariri / Oraizi
00	99/11/19	Issued For Approval					

کارفرما: شرکت سهامی ذوب آهن اصفهان
Ordered by: E.S.Co

پیمانکار: شرکت مهندسی بین المللی فولاد تکنیک
Contractor : Foolad Technic International Engineering Co.

Contractual Item: 98/131974 98/12/28
Quantity: –
Item:
Mass (Kg): –
Ref.
Material: –
Replaces

عنوان پروژه: احداث کوره پاتیلی شماره ۳ و بازسازی کوره پاتیلی شماره ۱
Sub.Project Title: Construction of LF No.3 and Reconstruction of LF No.1

ناحیه-زیرناحیه: کوره پاتیلی-کوره پاتیلی شماره ۳
Plant–Plant Unit: Ladle Furnace–Ladle Furnace No.3

Designed by	M.HADDAD	Title: GENERAL–GENERAL ELEVATOR DETAILS & SECTIONS	عنوان:
Checked by	A.TAHERI		Scale: AS SHOWN
Drawn by	H.YAGHOOBI		Format: A1
Approved1	A.TAHERI	E.S.Co. Dwg. Number D E S S M F 3 0 0 0 0 S S 0 1 8 — Status C, Rev. 1	Sheets No. —
Approved2	M.Hariri / M.Oraizi	FIECo. Dwg. Number D E S P L F 3 0 0 0 0 C V S S 0 1 8 — Status C, Rev. 1	Sheet / Follow 1 / –
CAD File No.			

COMPUTER AIDED DESIGN

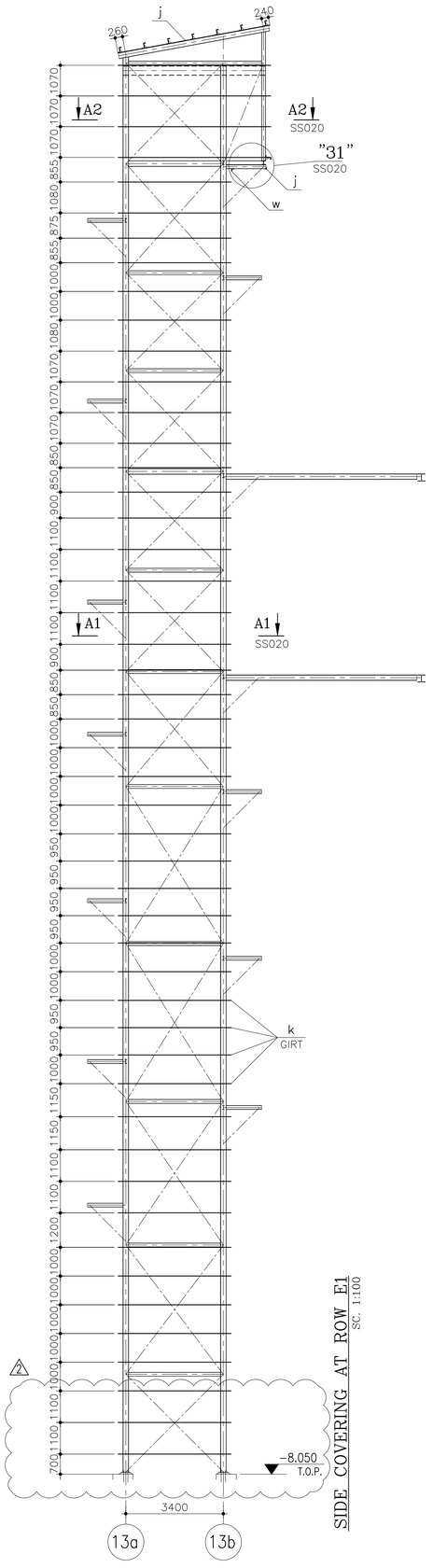

SIDE COVERING AT ROW E1
SC. 1:100

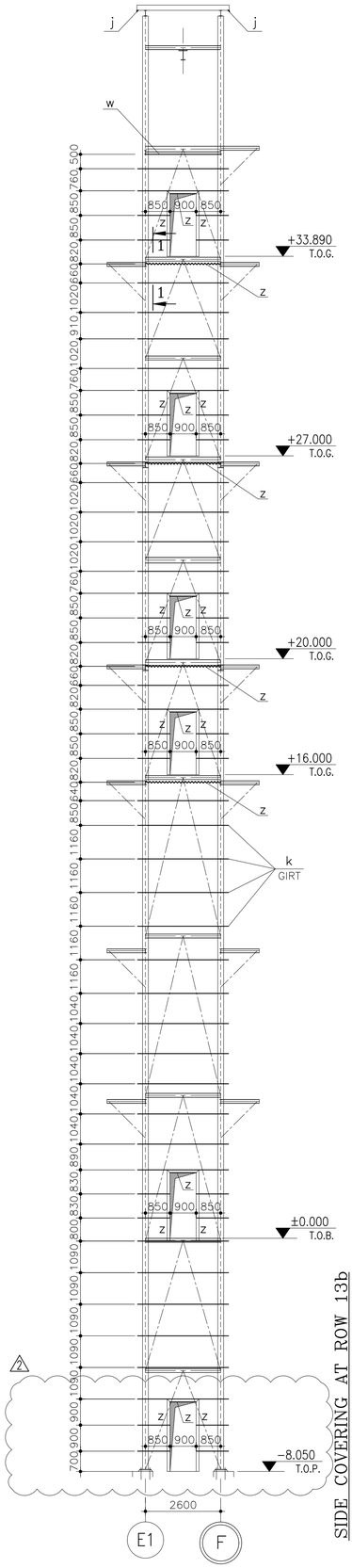

SIDE COVERING AT ROW 13b
SC. 1:100

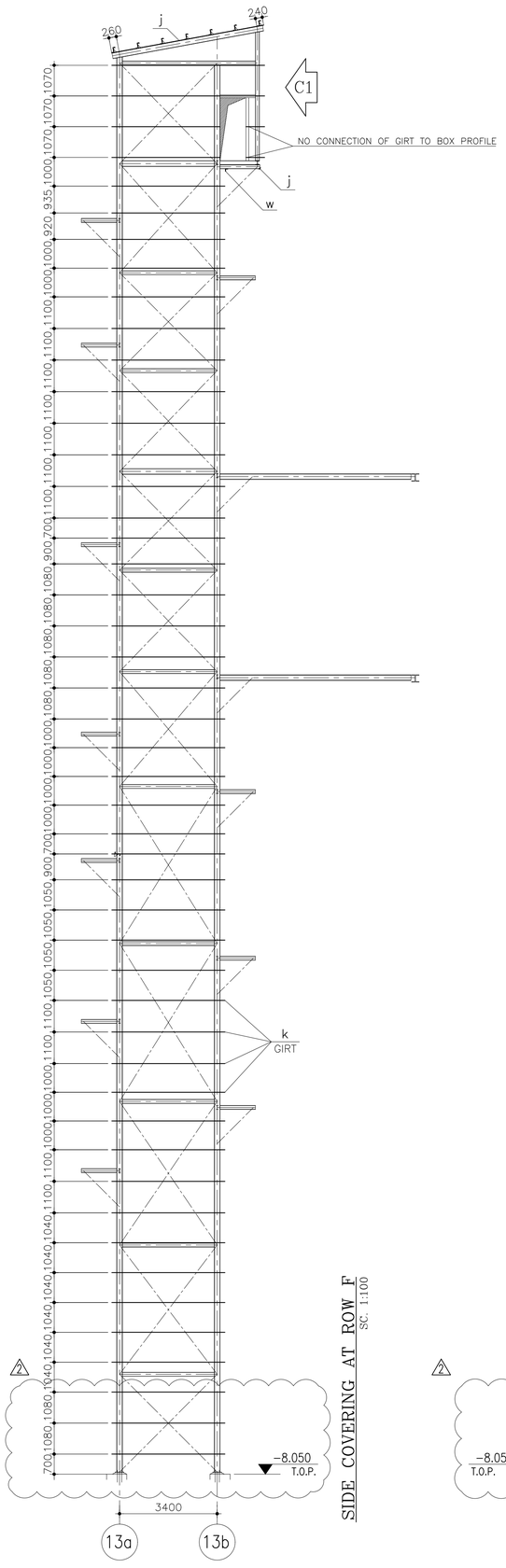

SIDE COVERING AT ROW F
SC. 1:100

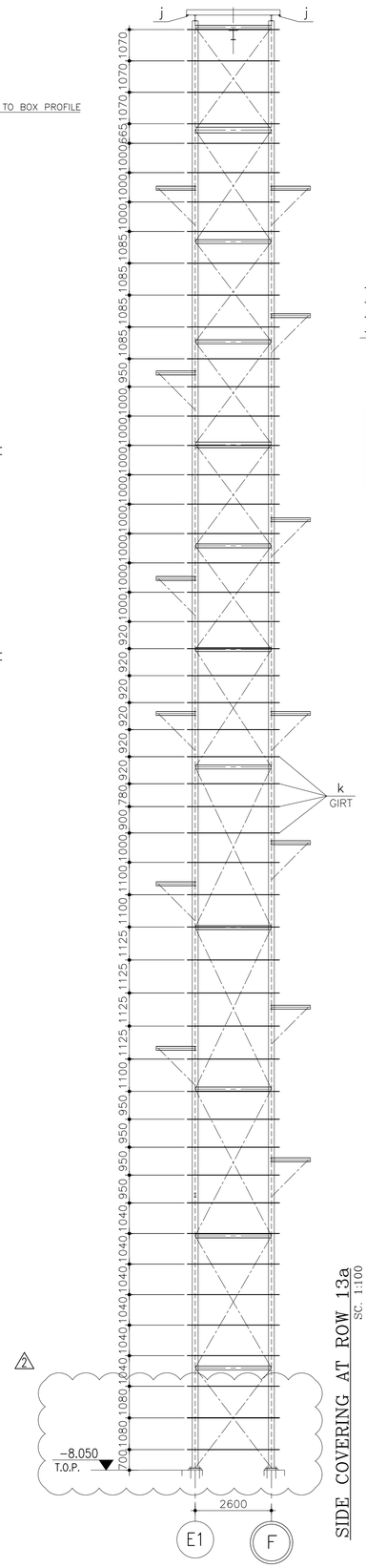

SIDE COVERING AT ROW 13a
SC. 1:100

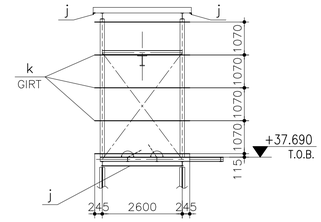

VIEW "C1"
SC. 1:100

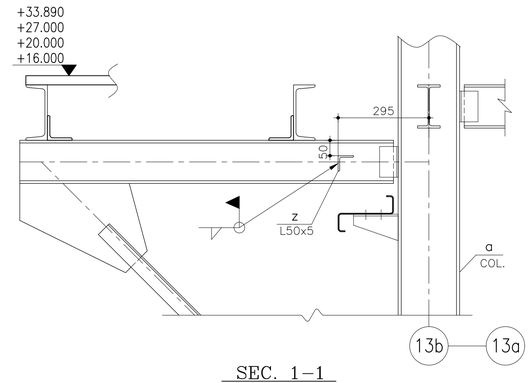

SEC. 1-1
SC. 1:10

NOTES: ملاحظات:

۱-جهت فهرست نقشه ها به نقشه CVSS-001 مراجعه شود.

۲-برای ملاحظات کلی به نقشه CVSS-002 مراجعه شود.

1-FOR REFERENCE DRAWINGS REFER TO DWG. NO. CVSS-001.

2-FOR GENERAL NOTES REFER TO DWG. NO. CVSS-002.

Rev.	Date	Revisions description	Drawn by	Designed by	Checked by	Approved1	Approved2
02	1401/4/18	Issued For Construction REVISEDE WHERE INDICATED 2	YAGHOOBI	HADDAD	A.TAHERI	A.TAHERI	Hariri / Oraizi
01	99/12/23	Issued For Construction REVISEDE WHERE INDICATED 1	YAGHOOBI	HADDAD	A.TAHERI	A.TAHERI	Hariri / Oraizi
00	99/11/19	Issued For Approval					

Ordered by: E.S.Co

کارفرما: شرکت سهامی ذوب آهن اصفهان

Contractor : Foolad Technic International Engineering Co.

پیمانکار: شرکت مهندسی بین المللی فولاد تکنیک

Contractual Item: 98/131974 98/12/28

Quantity: – Item:

Mass (Kg) – Ref.

Material – Replaces

Plant-Plant Unit: Ladle Furnace-Ladle Furnace No.3

عنوان پروژه: احداث کوره پاتیلی شماره ۳ و بازسازی کوره پاتیلی شماره ۱ ناحیه-زیرناحیه: کوره پاتیلی-کوره پاتیلی شماره ۳

Sub.Project Title: Construction of LF No.3 and Reconstruction of LF No.1

Designed by	M.HADDAD
Checked by	A.TAHERI
Drawn by	H.YAGHOOBI
Approved1	A.TAHERI
Approved2	M.Hariri / M.Oraizi
CAD File No.	

Title: GENERAL-GENERAL ELEVATOR VIEW OF SIDE COVERING

عنوان:

E.S.Co. Dwg. Number: D|E.S|S.M|F.3|0.0|0.0|S.S|0.1.9| Rev. C 2

FIECo. Dwg. Number: D|E.S.P.L|F.3|0.0|0.0|C.V|S.S|0.1.9| Rev. C 2

Scale: AS SHOWN

Format: A1

Sheets No. –

Sheet / Follow 1 / –

COMPUTER AIDED DESIGN

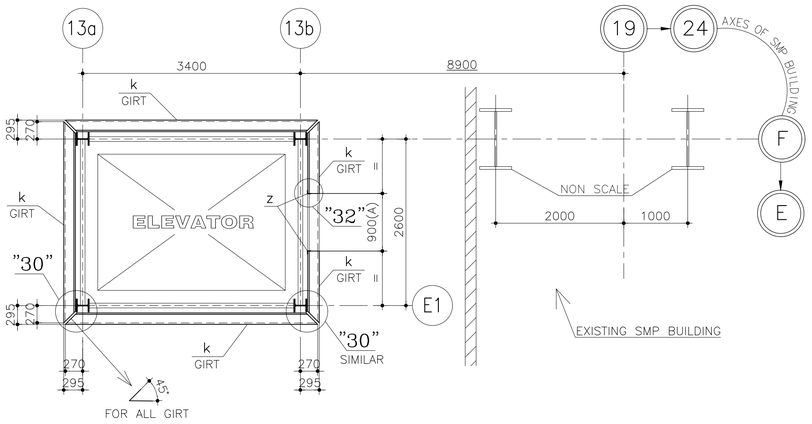

SEC. A1–A1

TYPICAL SECTION SC. 1:50
ELEV. ±0.000 TO +37.690
SS019

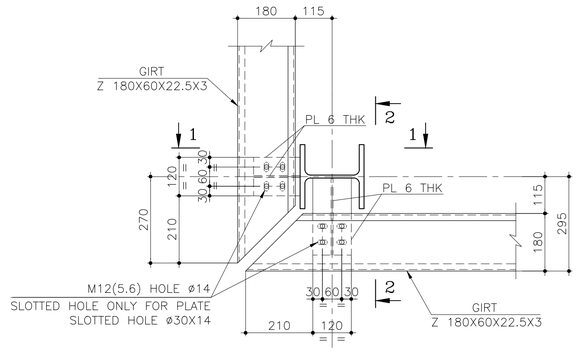

DET. "30"

Sc. 1:10

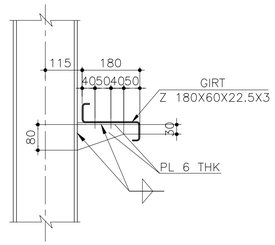

SEC. 1–1

Sc. 1:10

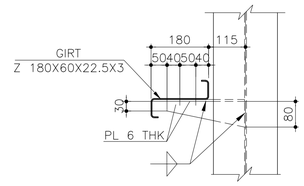

SEC. 2–2

Sc. 1:10

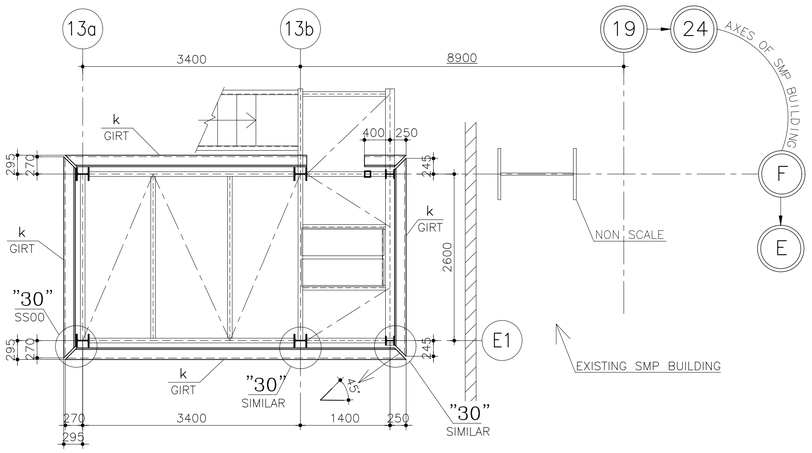

SEC. A2–A2

ELEV. +37.690 TO ROOF SC. 1:50
SS019

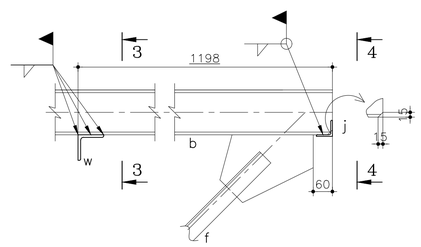

DET. "31"

SS019 Sc. 1:10

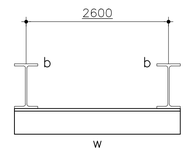

SEC. 3–3

Sc. 1:10

DIMENSION A = WIDTH OF ELEVATOR DOOR

NOTES:	ملاحظات:
	۱-جهت فهرست نقشه ها به نقشه CVSS-001 مراجعه شود.
	۲-برای ملاحظات کلی به نقشه CVSS-002 مراجعه شود.
1-FOR REFERENCE DRAWINGS REFER TO DWG. NO. CVSS-001.	
2-FOR GENERAL NOTES REFER TO DWG. NO. CVSS-002.	

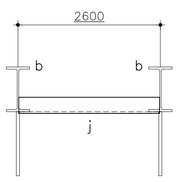

SEC. 4–4

Sc. 1:10

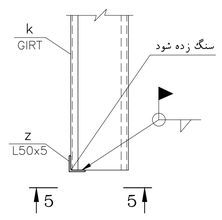

DET. "32"

SS019 Sc. 1:10

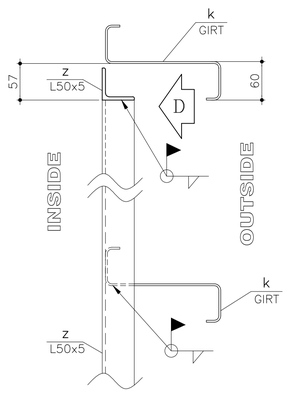

SEC. 5–5

Sc. 1:5

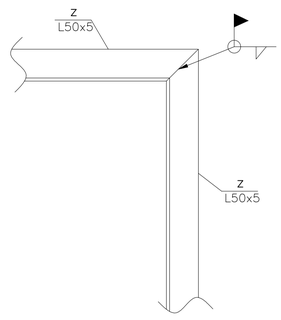

VIEW D

Sc. 1:5

Rev.	Date	Revisions description	Drawn by	Designed by	Checked by	Approved1	Approved2
01	99/12/23	Issued For Construction REVISEDE WHERE INDICATED 1	YAGHOOBI	HADDAD	A.TAHERI	A.TAHERI	Hariri / Oraizi
00	99/11/19	Issued For Approval					

کارفرما: شرکت سهامی ذوب آهن اصفهان

Ordered by: E.S.Co

Contractual Item: 98/131974 98/12/28

Quantity: – Item:

پیمانکار: شرکت مهندسی بین المللی فولاد تکنیک

Contractor : Foolad Technic International Engineering Co.

Mass (Kg): – Ref.

Material: – Replaces

عنوان پروژه: احداث کوره پاتیلی شماره ۳ و بازسازی کوره پاتیلی شماره ۱

ناحیه-زیرناحیه: کوره پاتیلی -کوره پاتیلی شماره ۳

Plant–Plant Unit: Ladle Furnace–Ladle Furnace No.3

Sub.Project Title: Construction of LF No.3 and Reconstruction of LF No.1

Designed by	M.HADDAD	Title: GENERAL–GENERAL ELEVATOR DETAILS & SECTIONS	عنوان:
Checked by	A.TAHERI		Scale: AS SHOWN
Drawn by	H.YAGHOOBI		Format: A1
Approved1	A.TAHERI	E.S.Co. Dwg. Number D E S S M F 3 0 0 0 0 S S 0 2 0	Sheets No. –
Approved2	M.Hariri / M.Oraizi	PIECo. Dwg. Number D E S P L F 3 0 0 0 0 C V S S 0 2 0	Sheet / Follow 1/–
CAD File No.			

COMPUTER AIDED DESIGN